RAV4

Stylish Side steps

Installation instructions

Model year:	11/2008
Vehicle code:	**A3**-A****W
Part number:	PZ415-X2903-00 w/ overfender
	PZ415-X2904-00 w/o overfender
Weight:	23 kg
Manual reference number:	AIM 001 455-2

Revision Record

Rev. No	Date	Page	Picture	Update	New	Deleted Steps
1	Mar. 06, 2009	9, 10	16, 17		✓	
		4		✓		
2	Apr. 02, 2009	3, 4		✓		

A1

PZ415-X2903-00

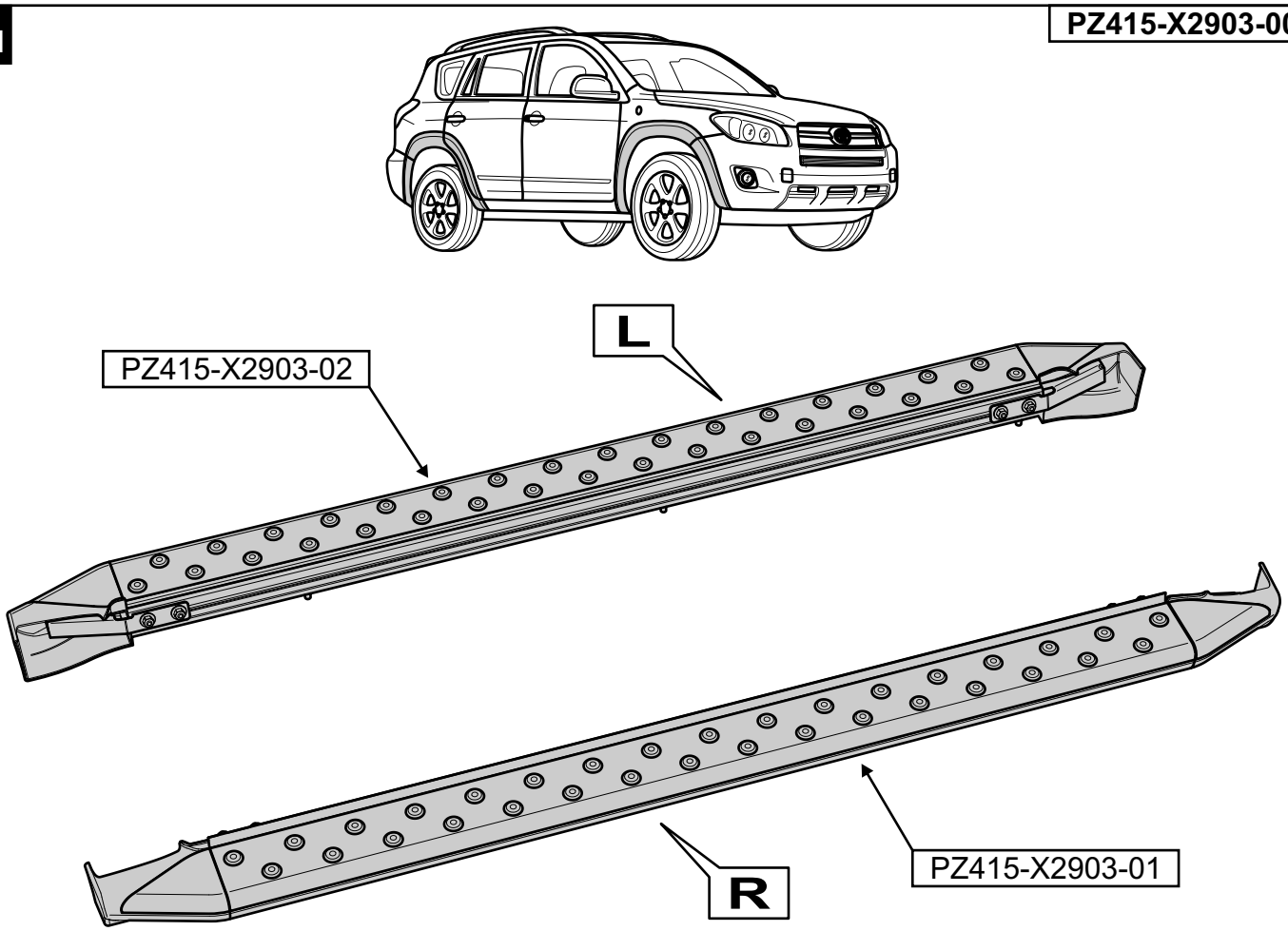

A2

PZ415-X2904-00

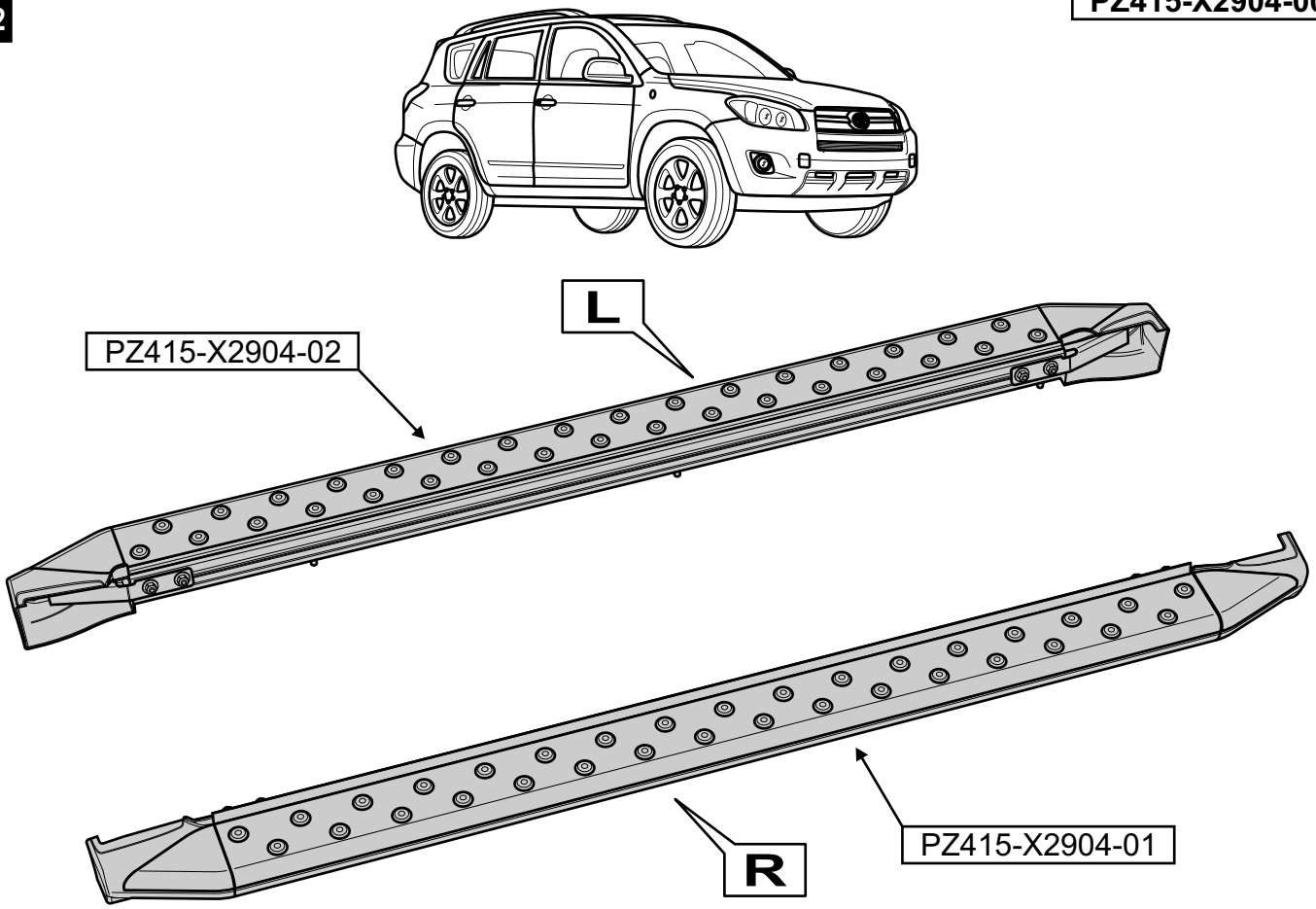

PZ415-X2903-60

B

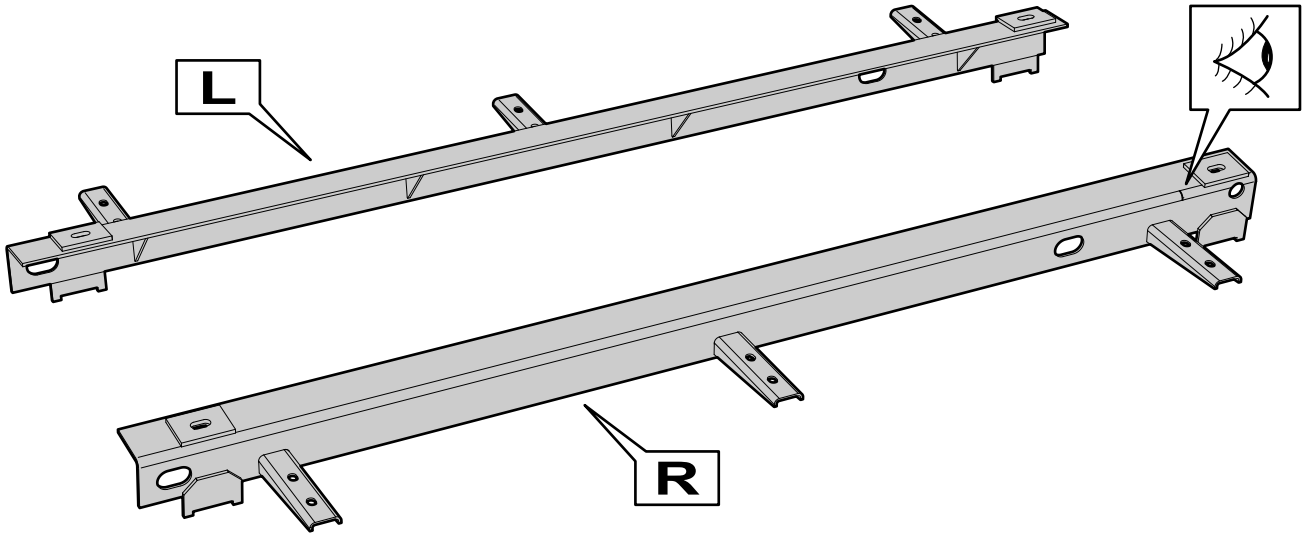

C	D	E	F	G	H
x12	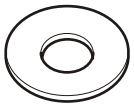 x12	x4	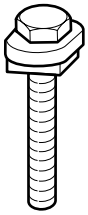 x4	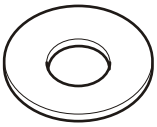 x4	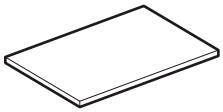 x2

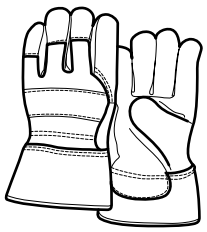

10mm
13mm

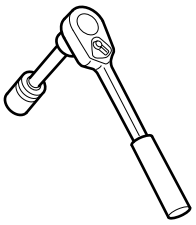

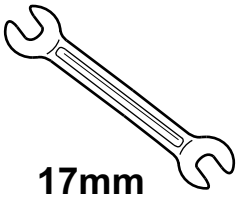

17mm

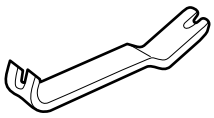

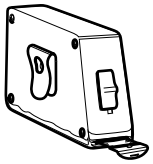

Spiess Hecker Sontora

Cleaner

Sikkens M600
Spiess Hecker 7799
Panel Degreaser PZ469-CL001-50

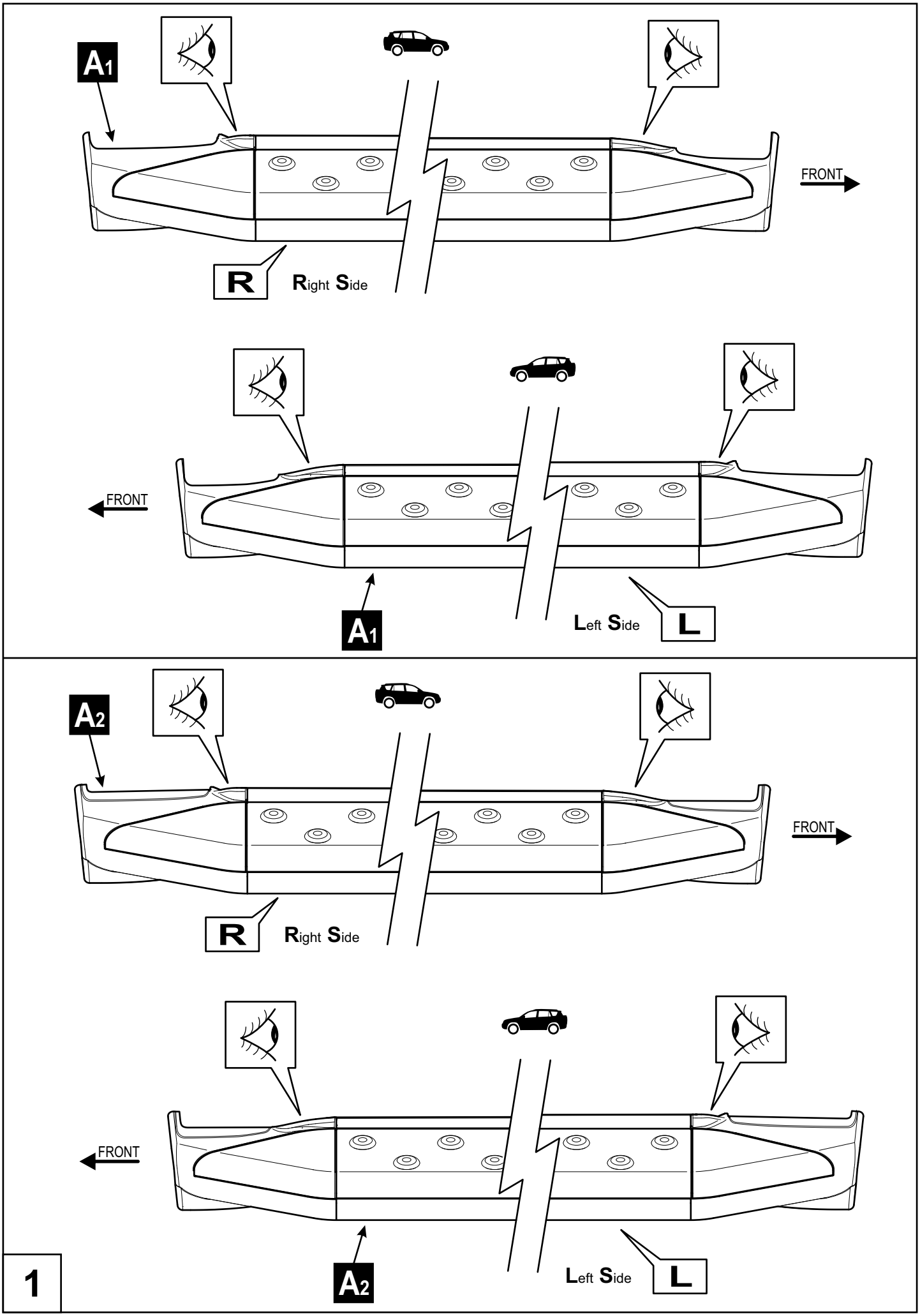
A1
FRONT
R
Right Side
FRONT
A1
Left Side
L
A2
FRONT
R
Right Side
FRONT
A2
Left Side
L
1

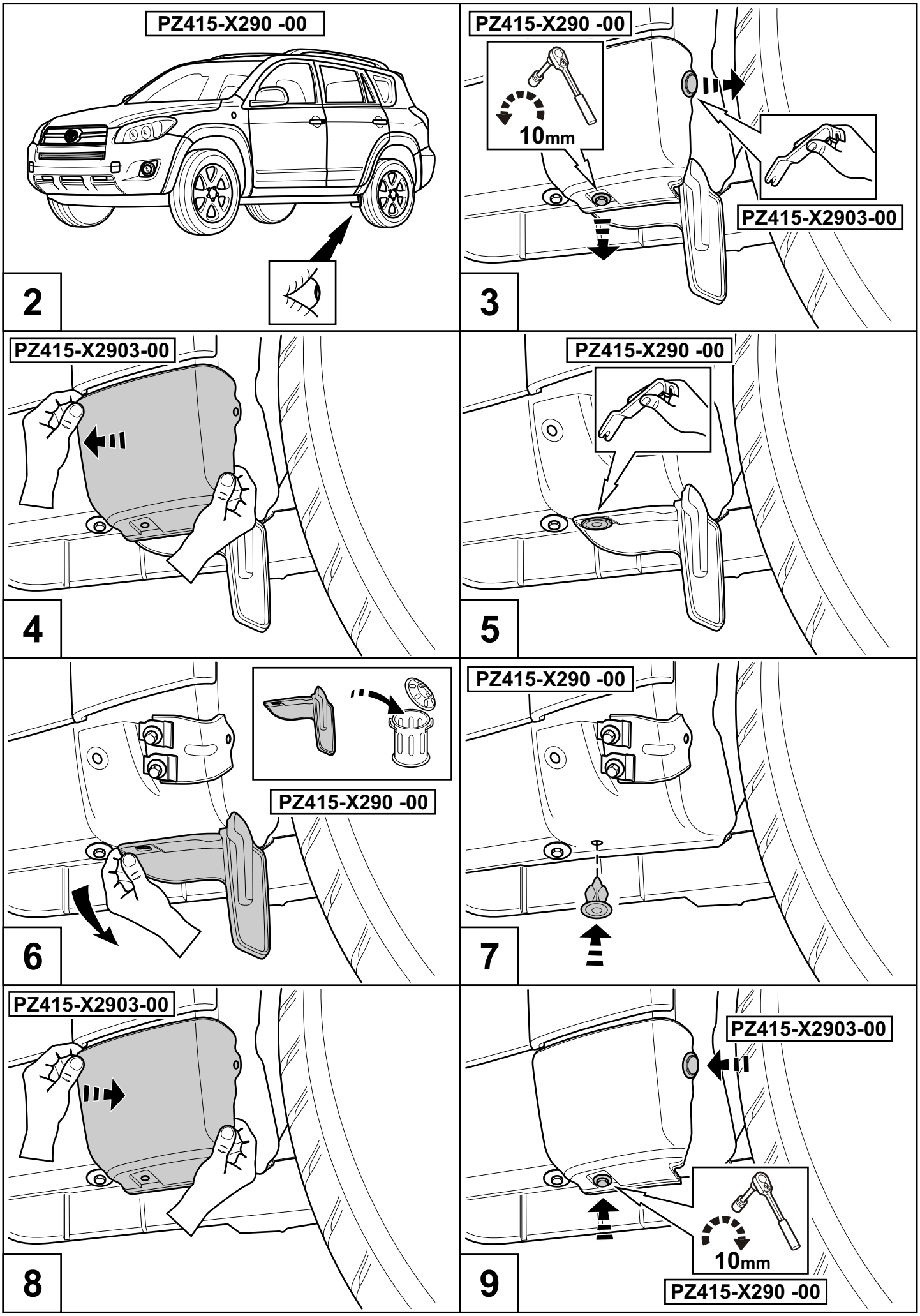
PZ415-X290 -00
2
PZ415-X290 -00
10mm
PZ415-X2903-00
3
PZ415-X2903-00
4
PZ415-X290 -00
5
PZ415-X290 -00
6
PZ415-X290 -00
7
PZ415-X2903-00
8
PZ415-X2903-00
10mm
PZ415-X290 -00
9

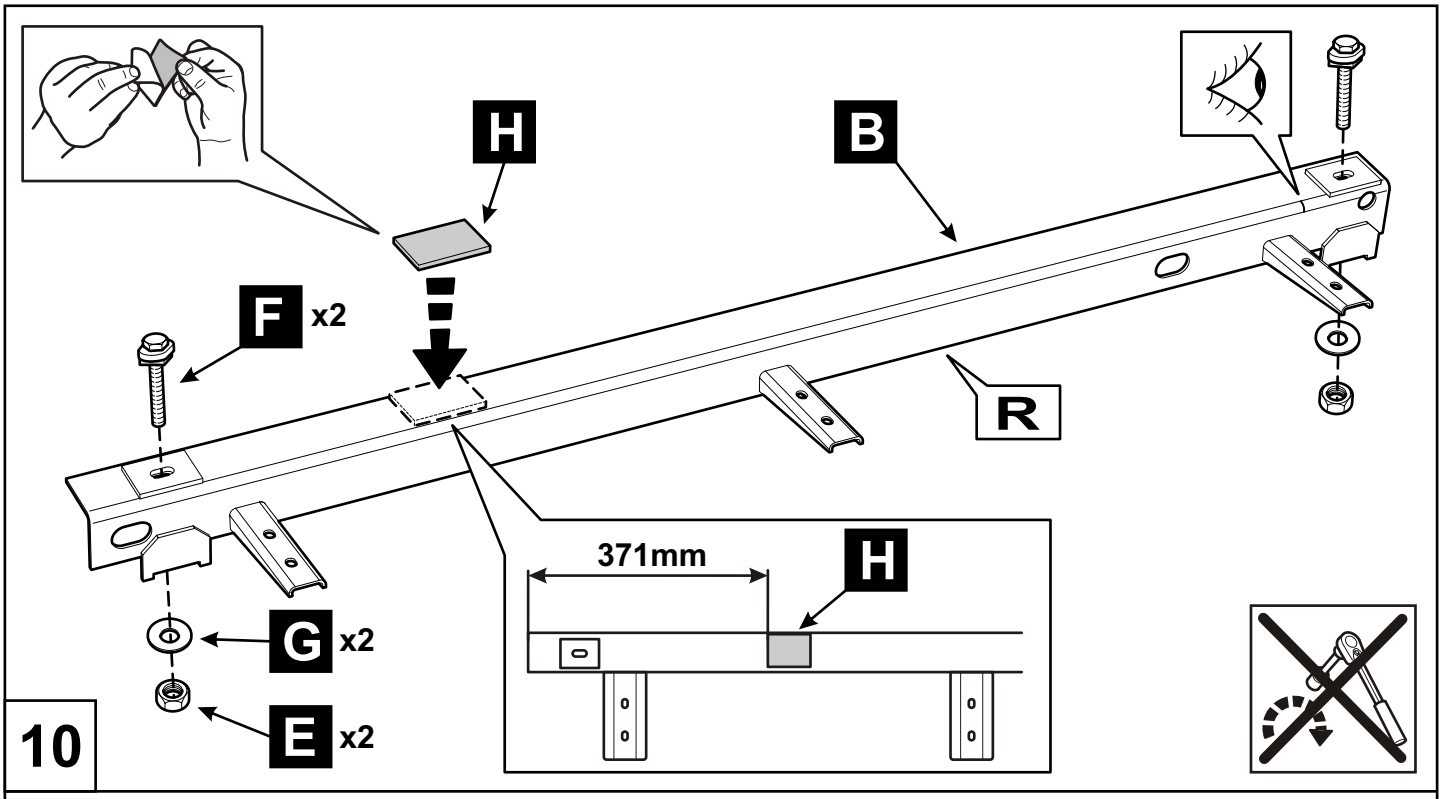
H
B
F x2
R
371mm
H
G x2
E x2
10

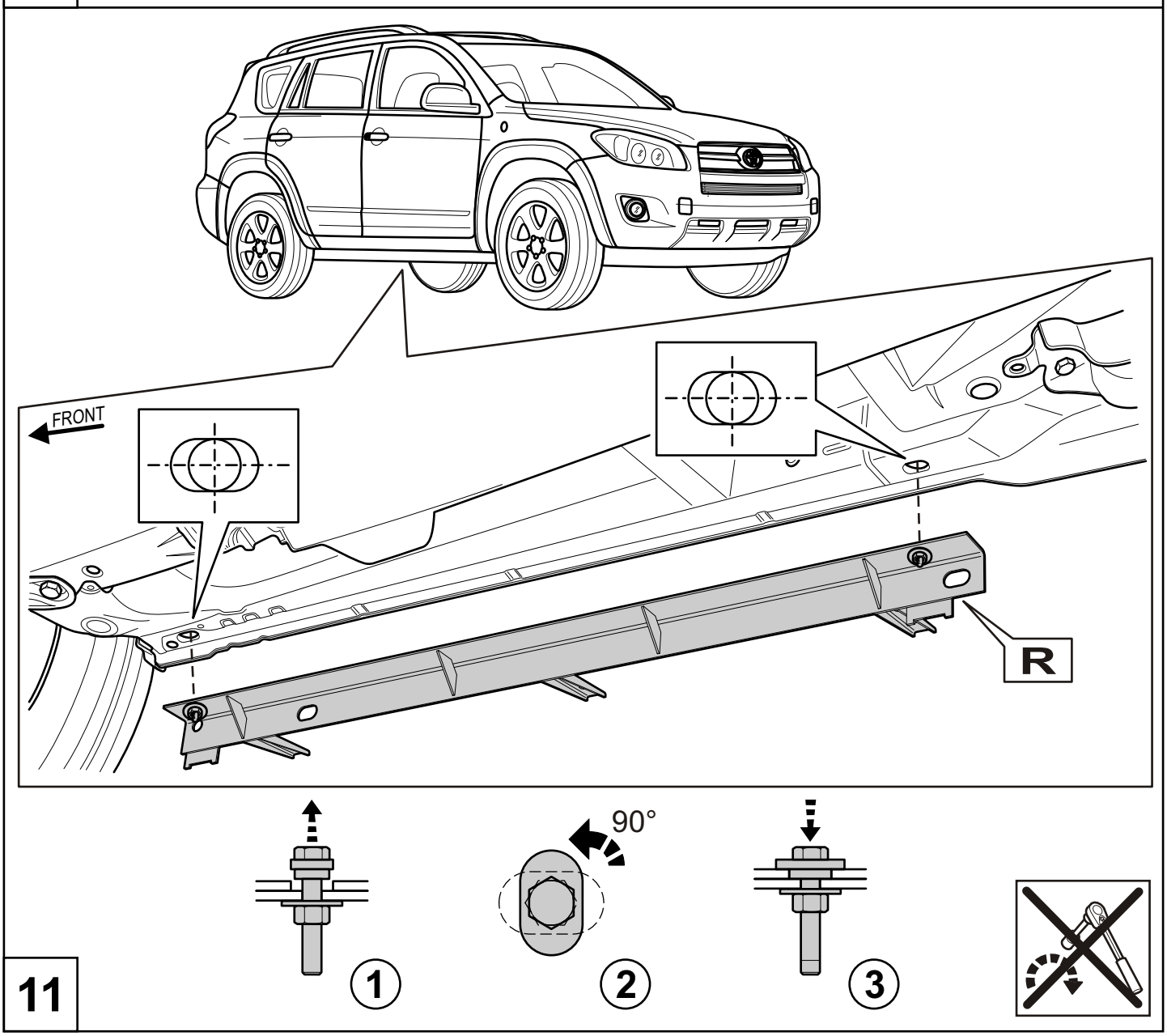
FRONT
R
90°
1
2
3
11

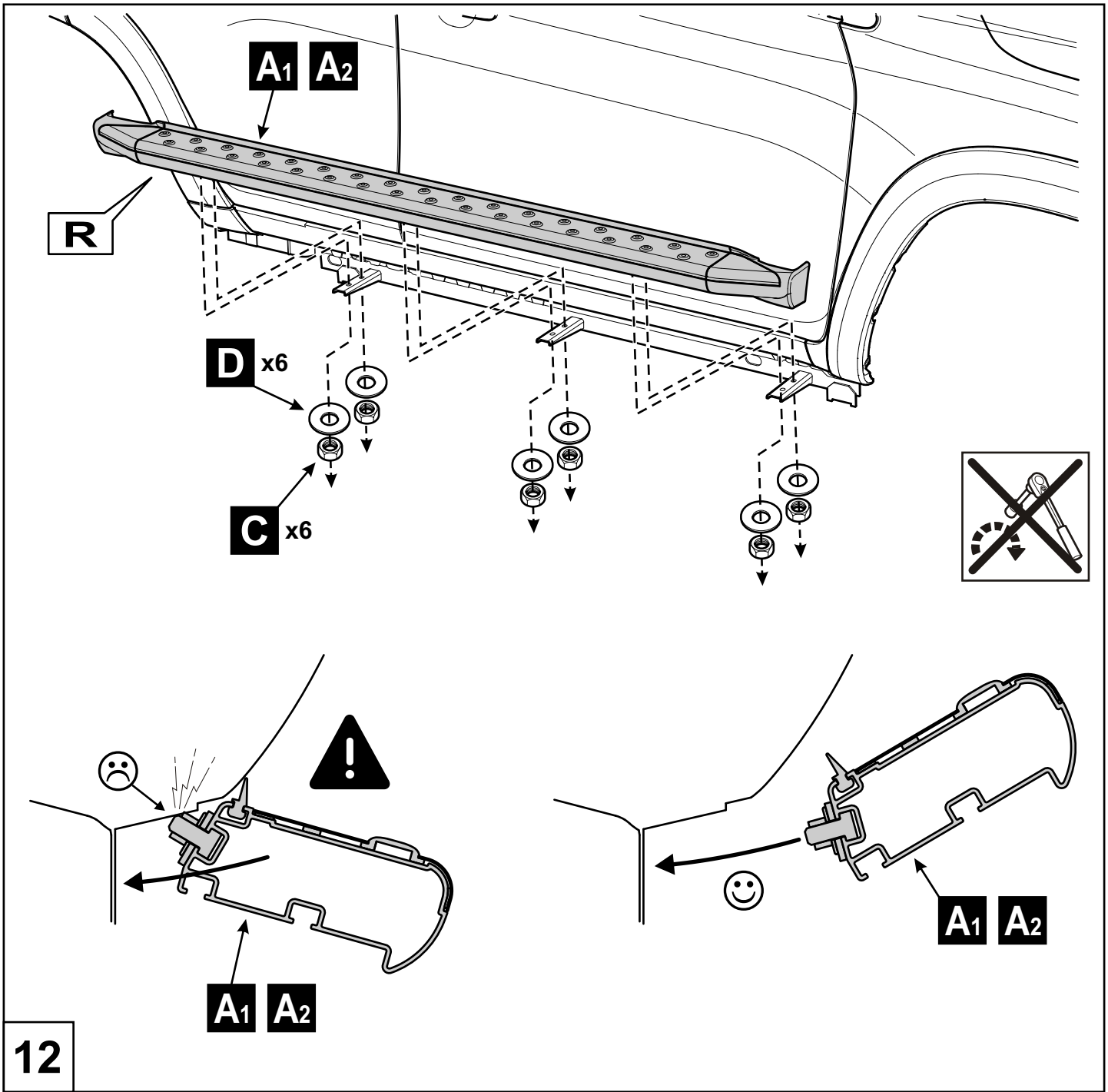

12

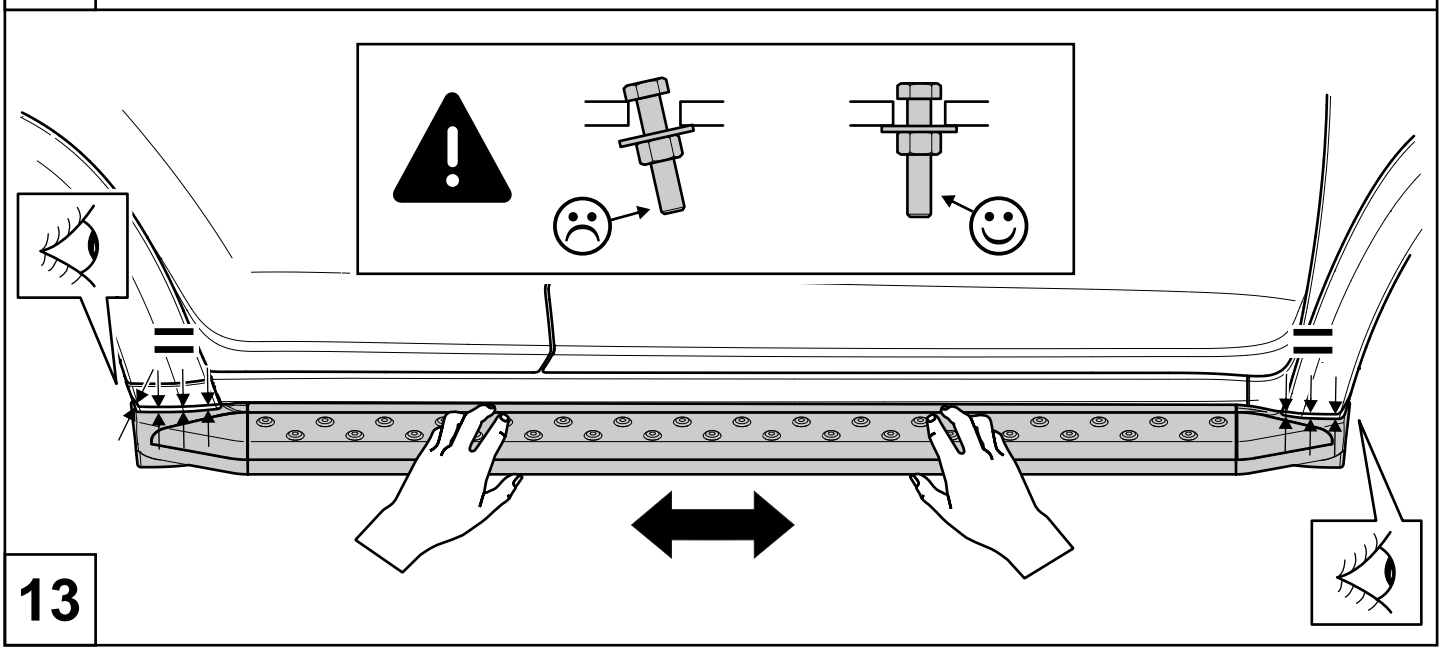

13

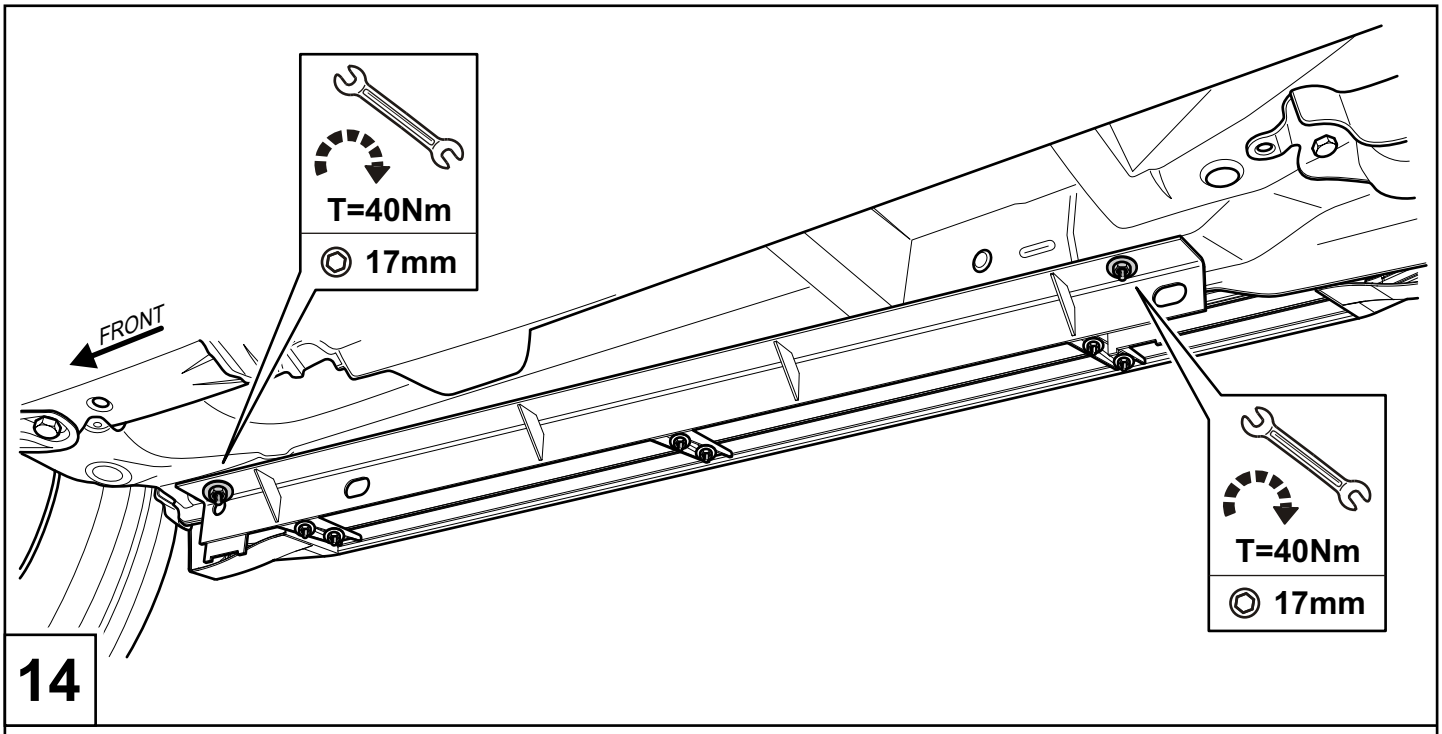
T=40Nm
17mm
FRONT
T=40Nm
17mm
14

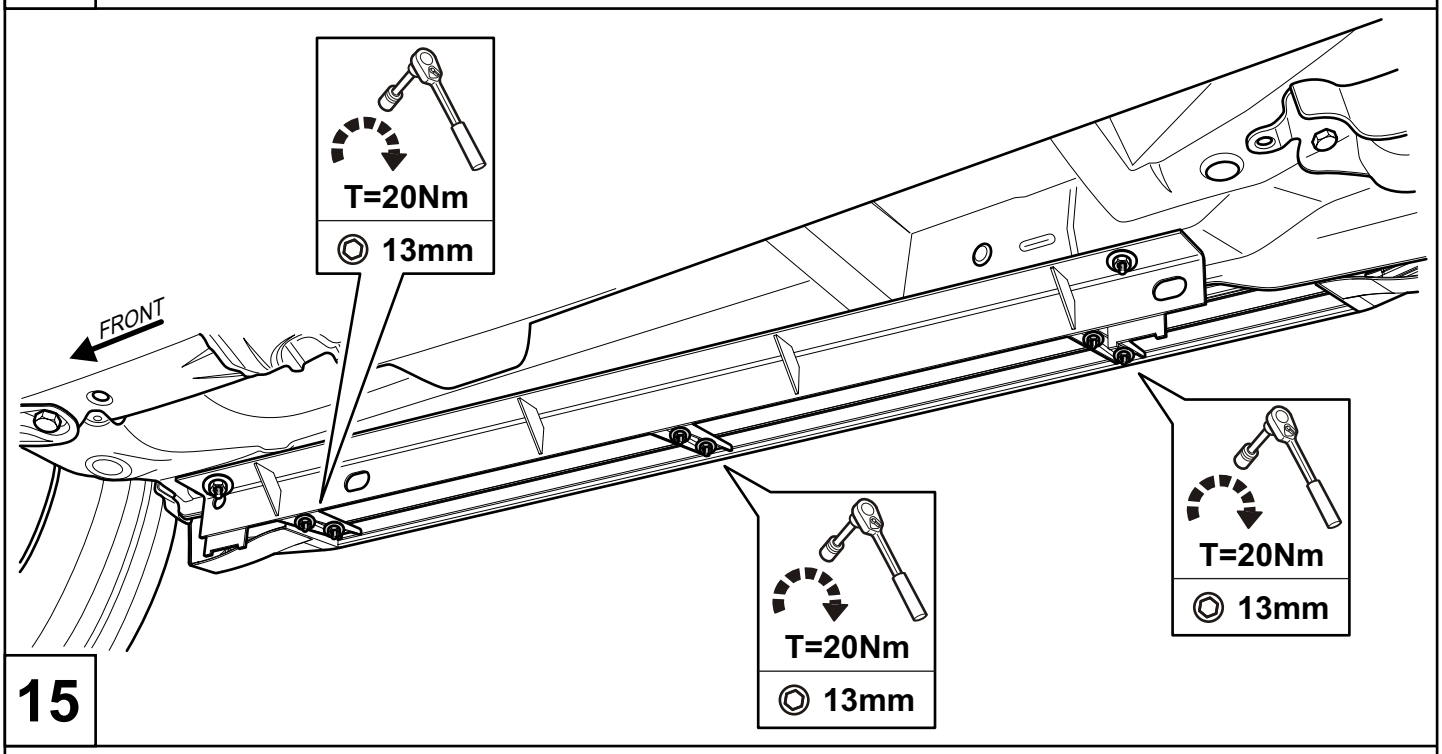
T=20Nm
13mm
FRONT
T=20Nm
13mm
T=20Nm
13mm
15

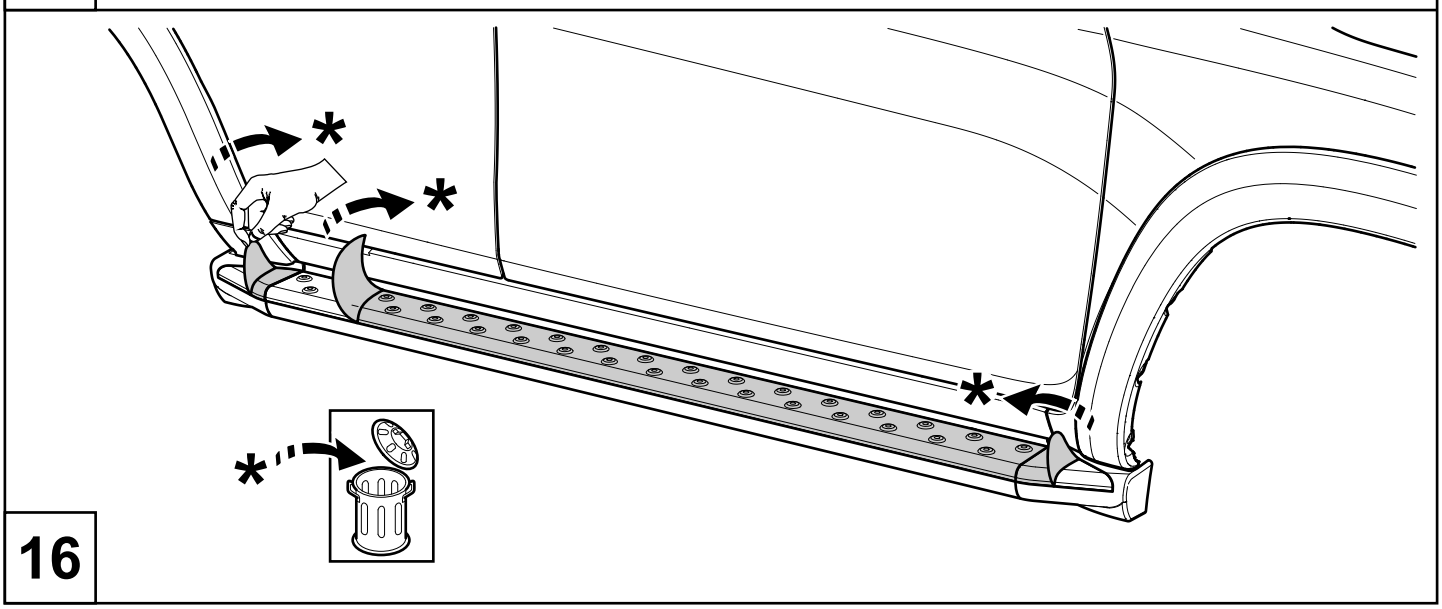
*
*
*
*
16

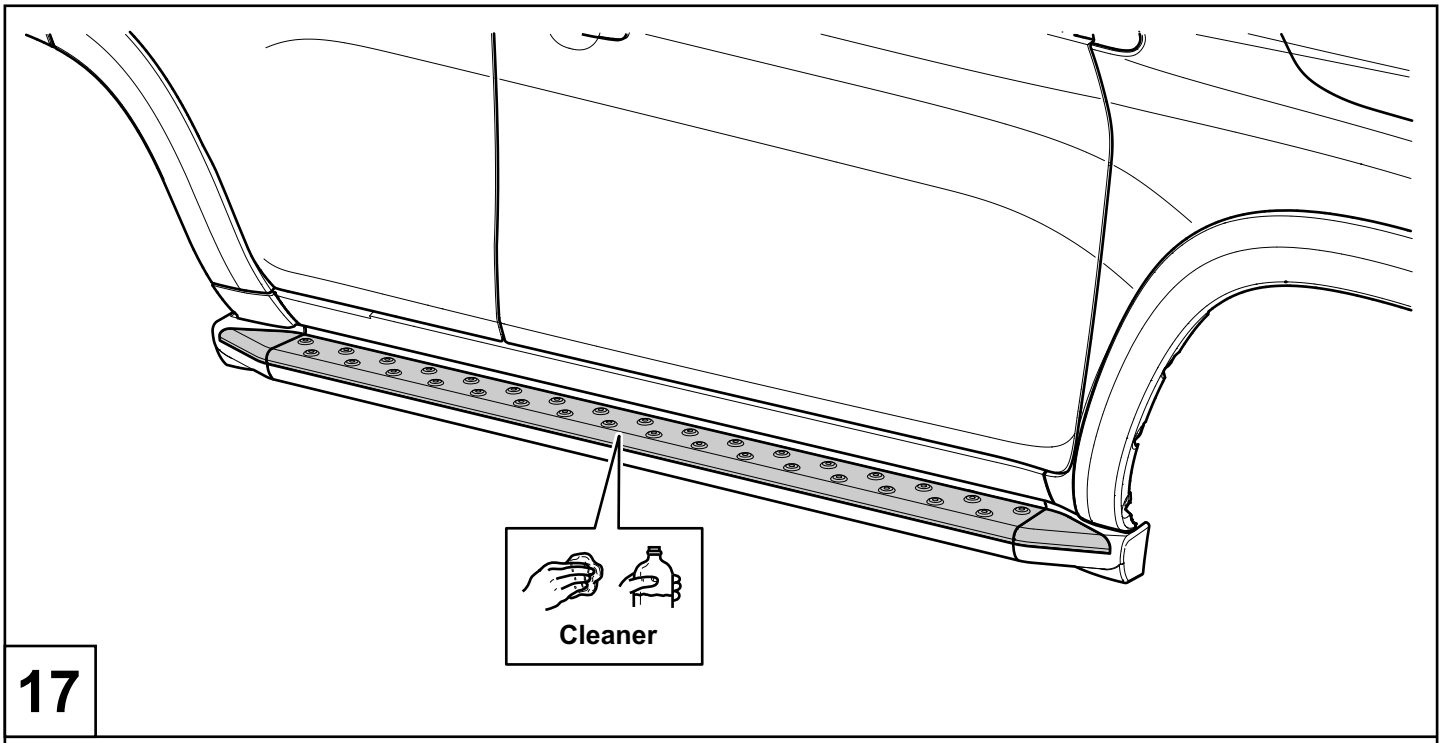

17

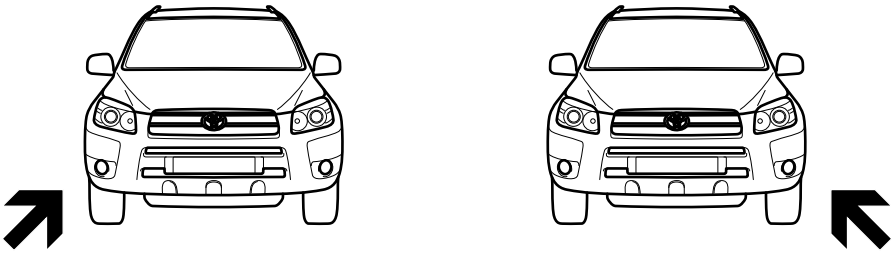

Fig.1→Fig.17 Fig.1→Fig.17

RHS = LHS

18

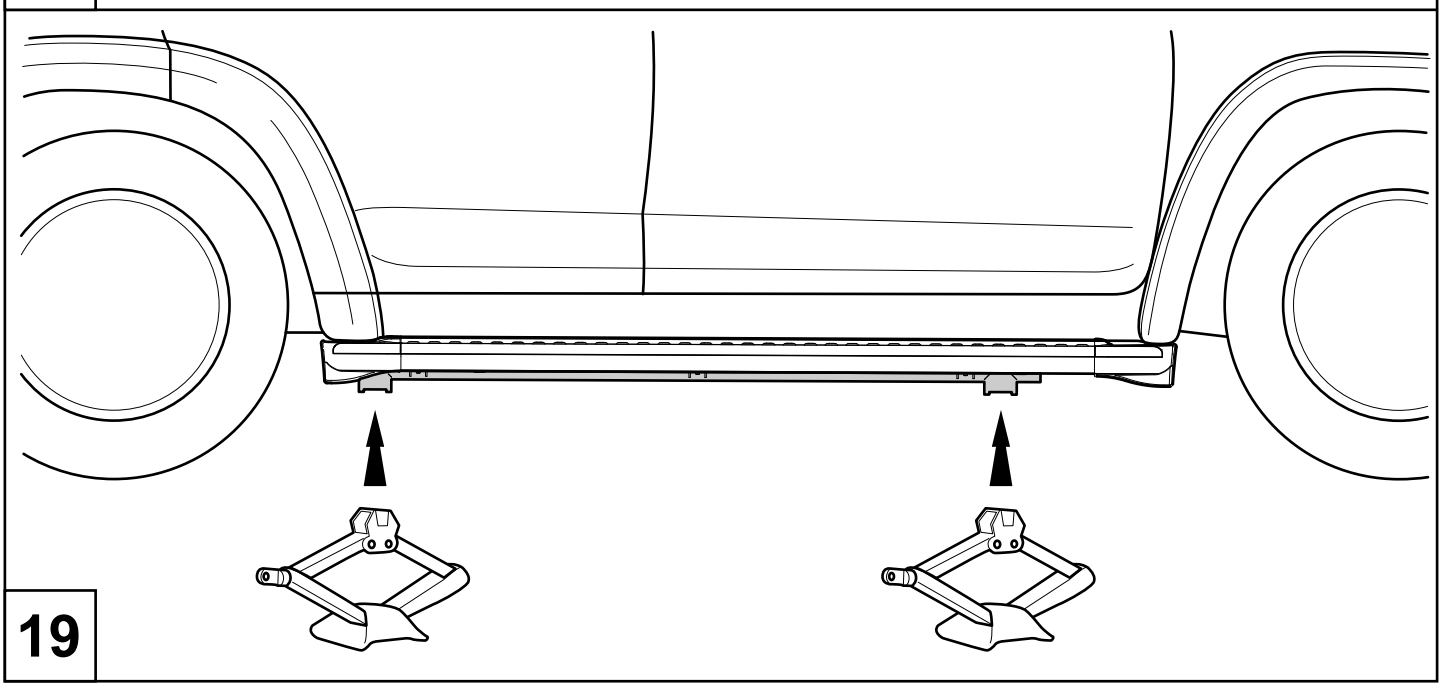

19

Kraftfahrt-Bundesamt

DE-24932 Flensburg

ALLGEMEINE BETRIEBSERLAUBNIS (ABE)

nach § 22 in Verbindung mit § 20 Straßenverkehrs-Zulassungs-Ordnung (StVZO) in der Fassung vom 28.09.1988 (BGBl I S.1793)

Nummer der ABE:	30822
Gerät:	Trittbrett
Typ:	10142175
Inhaber der ABE und Hersteller:	Berman S.p.A. IT-46027 San Benedetto Pò

Für die obenbezeichneten reihenweise zu fertigenden oder gefertigten Geräte wird diese Genehmigung mit folgender Maßgabe erteilt:

Die genehmigte Einrichtung erhält das Typzeichen

KBA 30822

Dieses von Amts wegen zugeteilte Zeichen ist auf jedem Stück der laufenden Fertigung in der vorstehenden Anordnung dauerhaft und jederzeit von außen gut lesbar anzubringen. Zeichen, die zu Verwechslungen mit einem amtlichen Typzeichen Anlass geben können, dürfen nicht angebracht werden.

Nummer der ABE: 30822

Die Trittbretter, Typ 10142175, dürfen in den in den beiliegenden Prüfunterlagen beschriebenen zwei Ausführungen (Ausführung E: mit serienmäßigen Radverbreiterungen, Ausführung 0: ohne serienmäßige Radverbreiterungen) ausschließlich zum Anbau an den dort aufgeführten Kraftfahrzeugen unter den angegebenen Bedingungen feilgeboten werden.

In einer mitzuliefernden Anbauanweisung sind die Bezieher auf den eingeschränkten Verwendungsbereich hinzuweisen.

Der Anbau hat nach dieser Anweisung zu erfolgen.

An jedem Trittbrett muß an einer gegen Beschädigung geschützten, auch nach dem Anbau sichtbaren Stelle gut lesbar und dauerhaft ein Fabrikschild angebracht sein, das folgende Angaben enthält:

Hersteller oder Herstellerzeichen
Typ,
Ausführung und
Typzeichen

Statt der Kennzeichnung der Geräte mit dem Fabrikschild können die geforderten Angaben auch eingeprägt sein.

Im übrigen gelten die im beiliegenden Gutachten nebst Anlagen des TÜV SÜD AUTOMOTIVE GMBH, TÜV SÜD Gruppe, Garching, vom 09.02.2009 festgehaltenen Angaben.

Das geprüfte Muster ist so aufzubewahren, dass es noch fünf Jahre nach Erlöschen der ABE in zweifelsfreiem Zustand vorgewiesen werden kann.

Flensburg, 13.02.2009
Im Auftrag

Mario Quade

KRAFTFAHRT-BUNDESAMT
491

Anlagen:

Nebenbestimmungen und Rechtsbehelfsbelehrung
1 Gutachten Nr. 09-00072-CP-GBM

Kraftfahrt-Bundesamt

DE-24932 Flensburg

Nummer der ABE: 30822

- Anlage -

Nebenbestimmungen und Rechtsbehelfsbelehrung

Nebenbestimmungen

Die Einzelerzeugnisse der reihenweisen Fertigung müssen mit den Genehmigungsunterlagen genau übereinstimmen. Mit dem zugeteilten Typzeichen/Prüfzeichen dürfen die Fahrzeugteile nur gekennzeichnet werden, die den Genehmigungsunterlagen in jeder Hinsicht entsprechen.
Änderungen an den Einzelerzeugnissen sind nur mit ausdrücklicher Zustimmung des Kraftfahrt-Bundesamtes gestattet.
Änderungen der Firmenbezeichnung, der Anschrift und der Fertigungsstätten sowie eines bei der Erteilung der Genehmigung benannten Zustellungsbevollmächtigten oder bevollmächtigten Vertreters sind dem Kraftfahrt-Bundesamt unverzüglich mitzuteilen.

Das Kraftfahrt-Bundesamt ist unverzüglich zu benachrichtigen, wenn die reihenweise Fertigung oder der Vertrieb der genehmigten Einrichtung innerhalb eines Jahres oder endgültig oder länger als ein Jahr eingestellt wird. Die Aufnahme der Fertigung oder des Vertriebs ist dann dem Kraftfahrt-Bundesamt unaufgefordert innerhalb eines Monats mitzuteilen.
Verstöße gegen diese Bestimmungen können zum Widerruf der Genehmigung führen und können überdies strafrechtlich verfolgt werden.

Die Genehmigung erlischt, wenn sie zurückgegeben oder entzogen wird, oder der genehmigte Typ den Rechtsvorschriften nicht mehr entspricht. Der Widerruf kann ausgesprochen werden, wenn die für die Erteilung und den Bestand der Genehmigung geforderten Voraussetzungen nicht mehr bestehen, wenn der Genehmigungsinhaber gegen die mit der Genehmigung verbundenen Pflichten – auch soweit sie sich aus den zu dieser Genehmigung zugeordneten besonderen Auflagen ergeben - verstößt oder wenn sich herausstellt, dass der genehmigte Typ den Erfordernissen der Verkehrssicherheit oder des Umweltschutzes nicht entspricht.

Das Kraftfahrt-Bundesamt kann jederzeit die ordnungsgemäße Ausübung der durch diese Genehmigung verliehenen Befugnisse, insbesondere die genehmigungsgerechte Fertigung, nachprüfen und zu diesem Zweck Proben entnehmen oder entnehmen lassen.

Die mit der Erteilung dieser Genehmigung verliehenen Befugnisse sind nicht übertragbar. Schutzrechte Dritter werden durch diese Genehmigung nicht berührt.

Rechtsbehelfsbelehrung

Gegen diese Genehmigung kann innerhalb eines Monats nach Bekanntgabe Widerspruch erhoben werden. Der Widerspruch ist beim **Kraftfahrt-Bundesamt, Fördestraße 16, DE-24944 Flensburg,** schriftlich oder zur Niederschrift einzulegen.

Gutachten zur Erteilung einer Allgemeinen Betriebserlaubnis nach § 22 StVZO über Trittbretter des Antragstellers Berman S.p.A., Typ 10142175

1. Angaben zum Fahrzeugteil

1.1. Beschreibung

1.1.1. Hersteller: Berman S.p.A.
Strada Romana Nord, 6/A
I-46027 San Benedetto / Po (MN)
Italien

1.1.2. Fertigungsstätte: siehe 1.1.1

1.1.3. Art: Trittbretter

1.1.4. Typ: 10142175

Ausführungen: Ausf. E: mit serienmässigen Radverbreiterungen
Ausf. 0: ohne serienmässige Radverbreiterungen

1.1.5. Kennzeichnung: Hersteller: Berman S.p.A.
Trittbrett
Typ: 10142175
Typzeichen: KBA30822

Ort der Kennzeichnung: Typschild (Klebeschild) hinten an der Unterseite angebracht

1.1.6 Abmessungen in mm:

Länge:	1713
Höhe:	94
Breite Profil:	121

Weitere Details (siehe Anlagen)

1.1.7. Gewicht: ca. 23 kg (Paar incl. Halter)

1.1.8. Werkstoff:

Trittbretter:	Aluminium-Strangpress-Profil
Trittfläche:	Edelstahl mit PVC-Einsätzen
Halter:	St37
Endkappen:	PP-TD10

1.2 Befestigung

Die Trittbretter werden mit Hilfe von Haltern an den Fahrzeugunterboden geschraubt und geklemmt.
Die Montageanleitung wird vom Hersteller jedem Teil beigegeben.

2. Prüfergebnisse

2.1 Äußere Gestaltung

Hinsichtlich der vorstehenden Außenkanten entsprechen die Trittbretter in Anbaulage der Richtlinie 74/483/EWG in der Fassung 2007/15/EWG.

2.2 Befestigung am Fahrzeug

Die Befestigung der Trittbretter am Fahrzeug ist sicher und dauerhaft ausgeführt.

2.3 Werkstoff

Die Trittbretter sind aus splittersicherem Werkstoff hergestellt.

2.4 Fahrzeugabmessungen

Die Fahrzeugabmessungen ändern sich durch den Anbau der Trittbretter nicht.

2.5 Wagenheberaufnahmen

Die serienmäßigen Wagenheberaufnahmepunkte sind bei angebauten Trittbrettern nicht zugänglich. Ihre Funktion wird durch entsprechende Einrichtungen an der Haltekonstruktion der Trittbretter sicher gestellt.

3. Verwendungsbereich

Die Trittbretter sind geeignet für den Anbau an Fahrzeuge lt. u. a. Tabelle:

Fahrzeughersteller	Typ	Handelsbezeichnung	EG-BE-Nr.
Toyota (J)	XA3(a)	Toyota RAV4	e6*2001/116*0105*..

4. Prüfung des Anbaus

Eine Prüfung des Anbaus der Trittbretter durch einen amtlich anerkannten Sachverständigen oder Prüfer für den Kraftfahrzeugverkehr wird nicht für erforderlich gehalten.

5. Schlußbestätigung

Die Trittbretter entsprechen den vorstehenden Angaben.
Der unter Ziffer 3 aufgeführte Fahrzeugtyp entspricht nach dem Anbau der Trittbretter insoweit den Bestimmungen der StVZO und den hierzu ergangenen Richtlinien und Anweisungen in der heute gültigen Fassung, sowie der Richtlinie 74/483/EWG.

6.	Anlagen	Nummer	Datum
6.1	Zeichnung Trittbrett-Anbau Ausf. E	10142150	08.01.2009
6.2	Zeichnung Trittbrett Strangpress-Profil	10142157	08.01.2009
6.3	Zeichnung Trittbrett Auflage	10142158	08.01.2009
6.4	Zeichnung Trittbrett Noppen	10142159	18.12.2008
6.5	Zeichnung Halter Endkappe	10142161	26.11.2008
6.6	Zeichnung Endkappe Ausf. E vorn	10142163	08.01.2009
6.7	Zeichnung Endkappe Ausf. E hinten	10142165	08.01.2009
6.8	Zeichnung Zusammenbau Ausf. E	10142179	08.01.2009

6.9	Zeichnung Trittbrett-Anbau Ausf. 0	10142210	08.01.2009
6.10	Zeichnung Endkappe Ausf. 0 vorn	10142211	08.01.2009
6.11	Zeichnung Endkappe Ausf. 0 hinten	10142213	08.01.2009
6.12	Zeichnung Zusammenbau Ausf. 0	10142215	08.01.2009
6.13	Zeichnung Haupthalter	10142230	08.01.2009
6.14	Anbauanleitung mit Stückliste	AIM 001 455-0	
6.15	Foto		

Sachverständiger Prüflabor DIN EN ISO/IEC 17025 TÜV SÜD Automotive GmbH

Dipl.-Ing.(FH) D.Schmidt
Sachverständiger
Prüflabor DIN EN ISO/IEC 17025

Garching, den 09.02.2009