TOYOTA

ALWAYS A
BETTER WAY

# RAV4

## Towing Hitch Fixed

Installation instructions

| | |
|---|---|
| Model year: | 10/2015 |
| Vehicle code: | **A4**-*N***W |
| Part number: | PW960-0R000 |
| Weight: | 35 kg |

Manual reference number: AIM 003 561-4

# Revision Record

| Rev. No. | Date | Page | Picture | Update | New | Deleted Steps |
|---|---|---|---|---|---|---|
| 1 | 23-02-2016 | 32 | 21 | 21 | | |
| 2 | 19-09-2016 | 21; 28-31 | 4 | 4 | 13-20 | |
| 3 | 22-09-2016 | 30 | 17 | 17 | | |
| 4 | 29-09-2016 | 18,41 | Part list; sketch; 38; 39 | Part list; sketch; 38; 39 | | |

## GB FITTING INSTRUCTIONS - TOWBAR

| | |
|---|---|
| Type: | 5982 |
| D-value: | 10,9 kN |
| Vertical coupling load towbar: | 80 kg |
| Manufacturer: | Brink B. V.<br>Postbox 24<br>NL 7950 AA Staphorst |
| Model Application: | Toyota RAV4 |
| EC-Type Approval No.: | E11 55R 0110463 |

A50-X

**Expert Fitment Required**
**Ensure that this fitting instructions is passed to the customer**
In order to use the trailer hitch, simultaneous installation of an electrical kit is required. (**Cable set not included!)**

Remove undersealing, anti-corrosion wax and noise-deadening material in the area of the contact surfaces.
Apply corrosion protection material as specified in the TOYOTA service guidlines, where necessary.

After approximately 1000 km of trailer use, retighten all bolts to the correct torque values.

For correct trailer loads please refer to vehicle documents of the individual vehicle model.

The coupling ball must be kept clean and well greased*.

*EXCEPTION: When stabilizers are used, proceed according to the instructions of the manufacturers of the stabilizer. In this case coupling ball must be inspected for wear at regular intervals.
The trailer coupling must be installed and insprected in accordance with the applicable national regulations.

## D ANBAUANWEISUNG FÜR ANHÄNGEVORRICHTUNG

| | |
|---|---|
| Typ: | 5982 |
| D-Wert: | 10,9 kN |
| Stützlast Anhängevorrichtung: | 80 kg |
| Hersteller: | Brink B. V.<br>Postbox 24<br>NL 7950 AA Staphorst |
| Verwendungsbereich: | Toyota RAV4 |
| EWG-Typgenehmigung Nr.: | E11 55R 0110463 |

A50-X

**Einbau von einer Fachwerkstatt durchführen lassen.**

**Diese Einbauanweisung ist dem Kunden auszuhändigen.**

Zum Betreiben der Anhängevorrichtung ist der gleichzeitige Einbau eines Elektrobausatzes erforderlich. **(Kabelset nicht mitgeliefert!)**

Im Bereich der Anlageflächen muß Unterbodenschutz, Hohlraumkonservierung (Wachs) und Antidröhnmaterial entfernt werden.

Wo erforderlich, Korrosionsschutz entsprechend den TOYOTA-Service Richtlinien vornehmen.

Nach 1000 km Anhängerbetrieb alle Befestigungsschrauben mit vorgeschriebenem Drehmoment nachziehen.

Die für das jeweilige Fahrzeugmodell verbindlichen Anhängelasten sind den Fahrzeugpapieren zu entnehmen.

Die Kupplungskugel ist sauber zu halten und zu fetten*.

*AUSNAHME: Bei Verwendung von Stabilisierungseinrichtungen nach den Anweisungen des Herstellers der Stabilisierungseinrichtung vorgehen. Ebenfalls muß bei Verwendung einer solchen Stabilisierungseinrichtung die Kupplungskugel in regelmäßigen Abständen auf Verschleiß untersucht werden.

Der Anbau hat nach dieser Anbauanweisung zu erfolgen und ist gem. §§ 19, 20 oder 21 StVZO durch einen amtlich anerkannten Prüfer oder Sachverständigen zu überprüfen.
Die Typengenehmigung der Anhängevorrichtung und diese Anbauanweisung sind dabei vorzulegen.
Anbau, Überprüfung und Genehmigung der Anhängevorrichtung müssen den gültigen gesetzlichen Bestimmungen entsprechend durchgeführt werden.



TOYOTA

**D**

Der grundsätzliche Anbau der Anhängevorrichtung nach Anhang I, Nr. 5.10 in Verbindung mit Anhang VII der Richtlinie 94/20/EG ist überprüft:

* Die vom Fahrzeughersteller serienmäßig genehmigten Befestigungspunkte sind eingehalten.
* Die Vorgaben zum Freiraum um die Kugel beziehungsweise über der Kugel sowie zur erforderlichen Höhe der Kugel über der Fahrbahn (Anhang VII, Abbildung 30 der Richtlinie 94/20/EG) sind beim serienmäßigen Fahrzeug gewährleistet.
* Die Kenndaten D-Wert und zul. statische Stützlast der Anhängevorrichtung sowie das amtliche Prüfzeichen befinden sich auf dem Typschild.
* Nur im Anhängebetrieb darf das rückwärtige amtliche Kennzeichen durch die Kugel verdeckt werden, ansonsten ist sie abzunehmen und im Kofferraum befestigt mitzuführen.

**Diese Montage- und Betriebsanleitung ist im Fahrzeug mitzuführen und ggf. berechtigten Personen vorzulegen.**

Der Eintrag dieser EG-geprüften Anhängevorrichtung in die Fahrzeug-Papiere ist nicht (mehr) erforderlich; allerdings wird insbesondere bei Selbstmontage empfohlen, das Fahrzeug nach dem ordnungsgemäßen Anbau der Anhängevorrichtung bei einer auf den Anbau von BRINK Anhängevorrichtungen geschulten Fachwerkstätte vorzuführen, damit die Einhaltung aller Bedingungen nochmals überprüft wird.

**Montagehinweise:**

Die Anhängevorrichtung ist ein Sicherheitsteil. Deshalb darf sie nur sach- und fachgerecht montiert werden.

Jegliche Änderungen bzw. Umbauten an der Anhängevorrichtung sind verboten. Sie führen zum Erlöschen der Genehmigung.

Isoliermasse bzw. Unterbodenschutz am Fahrzeug -falls vorhanden -im Bereich der Anlageflächen der Anhängevorrichtung sind zu entfernen. Blanke Karosseriestellen sowie Bohrungen mit Rostschutz versiegeln.

Falls erforderlich, Korrosionsschutz entsprechend den Toyota-Service-Richtlinien vornehmen.

**Betriebshinweise:**

Sämtliche Befestigungsschrauben der Anhänge-

**D**

vorrichtung sind nach circa 1000 Anhänger - km mit den vorgeschriebenen Anzugsdrehmomenten nachziehen.

Die Kupplungskugel ist sauber zu halten und leicht zu fetten. Die Verwendung einer Schutzkappe wird empfohlen. Werden jedoch Stabilisierungseinrichtungen verwendet, muß die Kupplungskugel fettfrei sein. Die Hinweise in den diesbezüglichen Betriebs-anleitungen sind zu beachten.

Sobald an einer beliebigen Stelle ein Kupplungskugel-Durchmesser von 49,0 mm oder kleiner erreicht ist, darf die Kugel der Anhängevorrichtung aus Sicherheitsgründen nicht mehr weiter benutzt werden.

Das Leergewicht des Fahrzeuges erhöht sich nach Montage der Anhängevorrichtung um circa 20 kg.

Die zulässige Anhängelast und statische Stützlast für das Fahrzeug sind zu beachten. Diese Angaben sind in der Bedienungsanleitung des Fahrzeugs und in den Fahrzeug-Papieren vermerkt. Kontrolle: Die auf dem Fabrikschild der Anhängevorrichtung aufgeführten Daten müssen gleich oder größer sein als die vom Fahrzeughersteller genehmigten Daten. Falls sie größer sind, bleiben die vom Fahrzeughersteller genehmigten Daten gültig.

## E INSTRUCCIONES DE MONTAJE PARA EL DISPOSITIVO DE REMOLQUE

| | |
|---|---|
| Tipo: | 5982 |
| Valor-D: | 10,9 kN |
| Carga de apoyo de remolque: | 80 kg |
| Fabricante: | Brink B. V.<br>Postbox 24<br>NL 7950 AA Staphorst |
| Campo de aplicación: | Toyota RAV4 |
| la CEE nº: | E11 55R 0110463 |

A50-X

**El montaje deberá ser realizado por un taller especializado**

**Estas instrucciones de montaje deben de ser entregadas al cliente.**

Para el funcionamiento del dispositivo de remolque hace falta al mismo tiempo el montaje de un conjunto eléctrico. **(¡Juego de cables no viene incluido!)**

En el área de las superficies de apoyo han de eliminarse la protección del fondo, la conservación del espacio hueco (cera) y el material antiresonante.

En caso de necesidad, efectuar la protección anticorrosiva de acuerdo con las directrices de servicio de TOYOTA.

Al cabo de 1.000 km. de funcionamiento de remolque, reapretar todos los tornillos de fijación con el par de fuerzas especificado.

Las cargas de remolque admisibles para cada modelo respectivo de vehículo se pueden ver en la documentación del mismo.

La bola de acoplamiento ha de mantenerse limpia y engrasarse*.

* EXCEPCIÓN: En caso de utilización de dispositivos de estabilización, deberá procederse de acuerdo con las instrucciones del fabricante del dispositivo de estabilización. Igualmente, al utilizar tal dispositivo de estabilización, la bola de acoplamiento ha de examinarse a intervalos regulares en cuanto a su desgaste.

El montaje, la comprobación y la autorización del dispositivo de remolque deberán efectuarse de acuerdo con las disposiciones legales válidas.

## F NOTICE DE MONTAGE DE L'ATTELAGE

| | |
|---|---|
| Type: | 5982 |
| Valeur D: | 10,9 kN |
| Charge d'appui de l'attelage: | 80 kg |
| Fabricant: | Brink B. V.<br>Postbox 24<br>NL 7950 AA Staphorst |
| Domaine d'utilisation: | Toyota RAV4 |
| N° d'homologation de la CE: | E11 55R 0110463 |

A50-X

**Confier le montage à un atelier spécialisé**

**Cette notice de montage doit être remise au client.**

L'utilisation du dispositif de remorquage implique le montage simultané d'un set électrique. **(Faisceau de câbles non fourni !)**

La protection du dessous de caisse, la cire de conservation des corps creux et le produit d'insonorisation doivent être enlevés.

Procéder à la protection contre la corrosion là où nécessaire et conformément aux directives de TOYOTA-Service.

Après avoir tracté une remorque sur 1000 km resserrer toutes les vis de fixation au couple prescrit.

Les charges pouvant être tractées par chacun des modèles sont prescrites dans les papiers du véhicule.

La rotule doit toujours être propre et graissée.*

* EXCEPTION: En cas d'utilisation de dispositifs de stabilisation, procéder selon les instructions du fabricant du dispositif de stabilisation. La rotule doit également être périodiquement vérifiée quant à son usure éventuelle si un tel dispositif de stabilisation est employé.

Le dispositif de remorquage doit être monté, vérifié et autorisé conformément aux dispositions légales en vigueur.

## I INSTRUZIONE DI MONTAGGIO DEL DISPOSITIVO DI TRAINO

| | |
|---|---|
| Tipo: | 5982 |
| Valore-D: | 10,9 kN |
| Carico del timone di traino: | 80 kg |
| Produttore: | Brink B. V.<br>Postbox 24<br>NL 7950 AA Staphorst |
| Campo d'uso: | Toyota RAV4 |
| EURO approval No.: | E11 55R 0110463 |

A50-X

**Il montaggio dev'essere affidato a un'officina specializzata.**

**Le presenti istruzioni di montaggio devono essere consegnate al cliente.**

Per l'utilizzazione del dispositivo di traino è necessaria l'applicazione di un relativo impianto elettrico. **(Set di cavi non in dotazione!)**

Allontanare la protezione sottoscocca, il trattamento antiruggine dei recessi irragiungibili (cera) e la massa antirombo nell'ambito delle superfici di contatto.

Se e dove necessario applicare la protezione anticorrosione attenendosi alle direttive service TOYOTA.

Dopo 1000 km di uso del traino, stringere di nuovo tutte le viti di fissaggio con il momento torcente prescritto.

Il peso massimo trainabile vincolante per il rispettivo modello di veicolo trainante è riportato nella rispettiva documentazione tecnica del veicolo.

L'aggancio a sfera dev'essere mantenuto pulito e ingrassato (*).

(*) ECCEZIONE: Nel caso vengano impiegati dispositivi di stabilizzazione attenersi alle istruzioni del produttore del dispositivo di stabilizzazione. Nel caso d'impiego di un tale dispositivo di stabilizzazione è pure necessario di controllare a regolari intervalli di tempo il grado di usura dell'aggancio a sfera.

Il montaggio, la revisione ed il collaudo del dispositivo di traino dovranno essere eseguiti nel rispetto della normativa legale vigente.

## P INSTRUÇÕES DE MONTAGEM PARA DISPOSITIVO DE REBOQUE

| | |
|---|---|
| Tipo: | 5982 |
| Valor D: | 10,9 kN |
| Capacidade de carga de reboque: | 80 kg |
| Fabricante: | Brink B. V.<br>Postbox 24<br>NL 7950 AA Staphorst |
| Campo de utilização: | Toyota RAV4 |
| N° de autorização CEE: | E11 55R 0110463 |

A50-X

**Mandar efectuar a montagem em uma oficina especializada**

**Estas instruções de montagem deverão ser entregues ao cliente.**

Para operação deste dispositivo de reboque, é necessário montar um conjunto eléctrico simultaneamente. **(O conjunto de cabos não está incluído!)**

Na superfície do sistema deverá ser removida a protecção inferior da carroçaria, conservante de espaços ocos (cera) e material anti-ruído.

Efectuar as medidas de protecção anti-corrosiva onde for necessário, de acordo com as directrizes de serviço da TOYOTA.

Reapertar todos parafusos de fixação com o binário de aperto prescrito após 1000 km.

As cargas de reboque permitidas autorizadas para cada modelo de veículo podem ser vistas nos documentos do veículo.

A bola do engate de reboque deverá ser mantida limpada e lubrificada*.

* EXCEPÇÃO: Utilizar dispositivos estabilizadores de acordo com as instruções de operação dos fabricantes dos dispositivos. Da mesma forma deve-se controlar a bola do engate em intervalos regulares quanto à desgaste no caso de se utilizar tais dispositivos estabilizadores.

A montagem, controle e autorização do dispositivo de reboque deverão ser executados de acordo com as normas legais.

## NL MONTAGE-INSTRUCTIE VOOR TREKHAAK

| | |
|---|---|
| Type: | 5982 |
| D-waarde: | 10,9 kN |
| Draaglast trekhaak: | 80 kg |
| Fabrikant: | Brink B. V.<br>Postbox 24<br>NL 7950 AA Staphorst |
| Toepassingsgebied: | Toyota RAV4 |
| EEG-typegoedkeuring nr.: | E11 55R 0110463 |

A50-X

**Montage door een erkende garage laten uitvoeren Deze montage-instructie moet aan de klant worden gegeven.**

Om de trekhaak te kunnen gebruiken is montage van een passende kabelset noodzakelijk.
**(Kabelset niet meegeleverd!)**

Op de contactvlakken de tectyl, conservering van holle ruimten (was) en antidreunmateriaal verwijderen.

Waar nodig corrosiebescherming overeenkomstig de richtlijnen van de TOYOTA-service aanbrengen.

Na 1000 km gebruik van de aanhanger alle bevestigingsbouten met het voorgeschreven draaimoment vastdraaien.

De voor het desbetreffende model auto bindend toegestane gewichten van de aanhangwagen staan in het kentekenbewijs vermeld.

De koppelingskogel moet schoon gehouden en ingevet worden*.

* UITZONDERING: Bij gebruik van stabilisatie inrichtingen volgens de aanwijzingen van de fabrikant van de stabilisatie-inrichting te werk gaan. Ook moet bij het gebruik van een dergelijke stabilisatie-inrichting de koppelingskogel regelmatig op slijtage worden onderzocht.

Monteren, controleren en goedkeuring van de aanhanginrichting moeten overeenkomstig de geldende wettelijke bepalingen worden uitgevoerd.

## DK MONTERINGSVEJLEDNING FOR ANHÆNGERTRÆK

| | |
|---|---|
| Type: | 5982 |
| D-Værdi: | 10,9 kN |
| Støttebelastning anhængertræk: | 80 kg |
| Producent: | Brink B. V.<br>Postbox 24<br>NL 7950 AA Staphorst |
| Anvendelsesområde: | Toyota RAV4 |
| EWG-typegodkendelse nr. | E11 55R 0110463 |

A50-X:

**Monteringen skal foretages af et godkendt værksted.**
**Denne monteringsvejledning skal udleveres til kunden.**

For at kunne anvende anhængertrækket kræves samtidig montering af et el-monteringssæt.
**(Kabelsæt ikke vedlagt!)**

På anlægsfladerne skal undervognsbeskyttelsen, hulrumskonserveringen (voks) og lyddæmpende materialer fjernes.

Korrosionsbeskyttelse foretages iht. retningslinierne fra TOYOTA-Service, hvor dette er påkrævet.

Efter 1000 km kørsel med anhængertrækket skal alle fastgørelsesskruer efterspændes med det foreskrevne drejningsmoment.

De påhængslaster, der er tilladt for den pågældende bilmodel, kan ses i bilens papirer.

Koblingskuglen skal holdes ren og indfedtes*.

* UNDTAGELSE: Ved anvendelse af stabiliserings anordninger skal man gå frem i henhold til anvisningerne fra producenten af stabiliseringsanordningen. Ligeledes skal koblingskuglen ved anvendelse af en sådan stabiliseringsanordning jævnligt undersøges for slitage.

Montering, test og godkendelse af anhængertrækket skal gennemføres i overensstemmelse med gældende lovmæssige bestemmelser.



TOYOTA

## N MONTERINGSANVISNING FOR TILHENGERFESTE

| | |
|---|---|
| Type: | 5982 |
| D-verdi: | 10,9 kN |
| Støttebelastning tilhengerfeste: | 80 kg |
| Produsent: | Brink B. V.<br>Postbox 24<br>NL 7950 AA Staphorst |
| Bruksområde: | Toyota RAV4 |
| EWG-typegodkjennelse: | E11 55R 0110463 |

A50-X

**Monteringen må foretas av et fagverksted**
**Denne monteringsanvisningen må overleveres til kunden.**

For bruk av tilhengerfestet er det nødvendig med samtidig montering av en elektrobyggekomponent. **(Ledningsknippe ikke inkludert!)**

I festeområdet må understellsbehandlingen, hulromskonserveringen (voks) og antistøymaterialet fjernes.

Dersom nødvendig må korrosjonsbeskyttelsen foretas i henhold til TOYOTA service-retningslinjer.

Etter 1000 km tilhengerdrift må alle festeskruene skrues fast igjen med foreskrevet dreiemoment.

De tilhengerlastene som gjelder for de respektive kjøretøymodellene finnes i vognkortet.

Koplingskulen må alltid holdes ren og må smøres inn*.

*Unntak: Ved bruk av stabiliseringsinnretninger, må det gås fram etter anvisning fra produsenten av disse. Likeledes må ved bruk av slike stabiliseringsinnretninger koplingskulen undersøkes med regelmessige mellomrom for slitasje.

Montering, kontroll og tillatelse til tilhengerfestet må gjennomføres i henhold til de gyldige, lovfestede bestemmelsene.

## S MONTERINGSANVISNING FÖR FÄSTE FÖR KOPPLINGSKULA

| | |
|---|---|
| Typ: | 5982 |
| D-värde: | 10,9 kN |
| Stödbelastning för dragkrok: | 80 kg |
| Tillverkare: | Brink B. V.<br>Postbox 24<br>NL 7950 AA Staphorst |
| Användningsområde: | Toyota RAV4 |
| EURO approval No.: | E11 55R 0110463 |

A50-X

**Låt montaget utföras av en bilverkstad.**
**Denna monteringsanvisning skall överlämnas till kunden.**

För att kunna använda släpvagnskopplingen är det nödvändigt att montera den tillhörande elektriska monteringssatsen. **(Kabelset inkluderas ej!)**

På anliggningsytorna måste underredsbehandlig, hålrumskonservering (vax) och ljudisoleringsmassa avlägsnas.

Där så erfordras skall korrosionsskydd utföras enligt riktlinjerna för TOYOTA service.

Efter 1000 km körning med släpvagn skall alla fästskruvar efterdras med föreskrivet åtdragningsmoment.

Den för respektive bilmodell gällande högsta tillåtna släpfordonsvikten framgår av bilens registreringsbevis.

Kopplingskulan skall hållas ren och infettas*.

* UNDANTAG: Vid användning av stabiliseringsanordningar som verkar på kopplingskulan, skall man följa anvisningarna från tillverkaren av stabiliseringsanordningen. Vid användning av en sådan stabiliseringsanordning måste kopplingskulan regelbundet undersökas med avseende på slitage.

Montering och kontroll av släpvagnskopplingen måste utföras enligt gällande lagstadgade bestämmelser.



TOYOTA

## SF VETOLAITTEEN ASENNUSOHJE

| | |
|---|---|
| Tyyppi: | 5982 |
| D-arvo: | 10,9 kN |
| Vetokoukun suurin vertikaalinen kytkinkuormitus: | 80 kg |
| Valmistaja: | Brink B. V.<br>Postbox 24<br>NL 7950 AA Staphorst |
| Käyttöalue: | Toyota RAV4 |
| EWG-tyyppihyväksyntä nro: | E11 55R 0110463 |

A50-X

**Asennuksen suorittaa merkkikorjaamo**

**Tämä asennusohje annetaan asiakkaalle.**

Vetolaitteen käyttöä varten on tarpeen asentaa samanaikaisesti sähkösarja. **(Kaapelisetti ei kuulu toimitukseen!)**

Asennuskohdista on poistettava pohjamassaus, tyhjän tilan säilöntä (vaha) ja melunestoaine.

Korroosiosuojaa käytetään tarvittavissa kohdin TOYOTA huollon antamien ohjeiden mukaan.

Kiristä kaikki kiinnitysruuvit määrätyllä vääntömomentilla, kun vetokoukku on ollut käytössä 1000 km.

Jokaisen ajoneuvomallin sitovat sallitut vetokuormat on ilmoitettu ajoneuvon papereissa.

Kytkimen nuppi on pidettävä puhtaana ja rasvattava.*

* POIKKEUS: Käytettäessä vakauslaitteita menetellään vakauslaitteen valmistajan antamien ohjeiden mukaan. Samoin on käytettäessä vakauslaitetta tarkastettava kytkimen nupin kuluminen säännöllisin väliajoin.

Vetolaitteen asennus, tarkastus ja hyväksyntä on tehtävä voimassa olevien lakien ja säännösten mukaan.

## CZ INSTRUKCE K MONTÁŽI ZÁVĚSNÉHO

| | |
|---|---|
| Typ: | 5982 |
| Hodnota D: | 10,9 kN |
| Maximální vertikální spojovací zatížení záchytného háku: | 80 kg |
| Výrobce: | Brink B. V.<br>Postbox 24<br>NL 7950 AA Staphorst |
| Oblast použití: | Toyota RAV4 |
| Čís. povolení typu EHS: | E11 55R 0110463 |

A50-X

**Nechte montáž provést ve specializované dílně**

**Tuto montážní instrukci je třeba předat zákazníkovi.**

Pro provoz závěsného zařízení je zapotřebí současná instalace montážní soupravy elektro. **(Sada kabelů se nedodává společně s výrobkem!)**

V oblasti ploch zařízení je třeba odstranit ochranu podvozku proti korozi, konzervaci dutin (vosk) a tlumicí prostředek.
Kde je to zapotřebí, ošetřete ochraným prostředkem proti korozi podle Servisní směrnice TOYOTA.

Po 1000 km provozu s přívěsem dotáhněte všechny šrouby předepsaným utahovacím momentem.

Dovolené hmotnosti přívěsu pro příslušný model vozidla jsou uvedeny v dokladech k vozidlu.

Kouli spojky je třeba udržovat v čistotě a mazat ji*.

* VÝJIMKA: Při použití stabilizačních zařízení postupujte podle pokynů výrobce stabilizačního zařízení. Rovněž je třeba při použití takovéhoto stabilizačního zařízení v pravidelných intervalech kontrolovat opotřebení koule spojky.

Montáž, kontrola a povolení závěsného zařízení musí odpovídat platným zákonným ustanovením.

## H A LESZERELHETŐ VONTATÓBERENDEZÉS FELSZERELÉSI

| | |
|---|---|
| Típus: | 5982 |
| D-érték: | 10,9 kN |
| A vontatórúd max. függőleges összekapcsolási terhelése: | 80 kg |
| Gyártó: | Brink B. V.<br>Postbox 24<br>NL 7950 AA Staphorst |
| Melyik gépjárműhöz: | Toyota RAV4 |
| EGK-típusengedély száma: | E11 55R 0110463 |

A50-X

**Ezt a munkát csak egy szakműhellyel szabad elvégeztetni.**
**Kérjük adja át ezt a felszerelési utasítást a Vevőnek.**

A vontatóberendezés üzemeltetéséhez egy megfelelő elektromos szerelékkészletet is be kell építeni. **(A vezetékcsomag nincs a szállítmányban!)**

A felfekvési felületeknél és azok közvetlen környezetében el kell távolítani az alvázvédőréteget, az üregkitöltő konzerválóanyagokat (viaszt) és a berezgésgátló borítást.

Ahol szükséges, a felületeket a TOYOTA-szervíz előírásainak megfelelő korrózióvédelemmel kell ellátni.

Miután a vontatóberendezéssel és utánfutóval 1000 km-t megtett, az előírt forgatónyomatékkal ismét húzza meg az összes rögzítőcsavart.

A mindenkori gépjárműmodellhez megengedett vontatható maximális súly a gépjármű forgalmi engedélyében található.

A kuplunggömböt mindíg tisztán kell tartani és be kell zsírozni*.

* KIVÉTEL: Ha stabilizálóberendezést használ, akkor a stabilizálóberendezést gyártó cég előírásainak megfelelően kell eljárni. Ilyen esetekben a kuplunggömb kopását rendszeres időközökben ellenőrizni kell.

A vontatóberendezés felszerelését, ellenőrzését és engedélyezését az érvényben lévő törvényes előírásoknak megfelelően kell végrehajtani.

## PL INSTRUKCJA MONTAŻU WYPOSAŻENIA HOLOWNICZEGO

| | |
|---|---|
| Typ: | 5982 |
| Wartość-D: | 10,9 kN |
| Maksymalne pionowe obcienie zcza drga holowniczego: | 80 kg |
| Producent: | Brink B. V.<br>Postbox 24<br>NL 7950 AA Staphorst |
| Zakres stosowania: | Toyota RAV4 |
| Nr. zezwolenia EWG: | E11 55R 0110463 |

**A50-X**

**Montaż zlecić specjalistycznemu warsztatowi**

**Niniejszą instrukcję należy wręczyć klientowi.**

W celu eksploatacji wyposażenia holowniczego, konieczne jest jednoczesne zamontownie modułu elektrycznego. **(Zestaw kablowy nie jest dołączony!)**

W strefie powierzchni przylegania musi być usunięte zabezpieczenie podłogi, zabezpieczenie przestrzeni wewnętrznych (wosk) oraz materiąy wyciszające.

Tam, gdzie to konieczne, wykonać zgodnie z zaleceniami serwisu firmy TOYOTA zabezieczenie antykorozyjne.

Po 1000 km używania przyczepy należy doręcić wszystkie śruby mocujące stosując przy tym rzepisany miment dokręcający.

Obowiązujące, dopuszczalne do doczepiania ciężary są podane da każdego modelu pojazdu w jego dokumentach.

Sprzęg kulowy należy utrzymać w czystości i smarować go.

*WYJĄTEK: W przypadku używania wyposażenia stabilizującego należy postępować zgodnie ze wskazówkami producenta tego wyposażenia. Także przy używaniu takiego wyposażenia, sprzęg kulowy musi być regularnie pddawany kontroli na stan jego użycia.

Montaż, kontrola i udzielenie zezwolenia dla wyposażenia holowniczego musi być dokonywane zgodnie z ważnymi postanowieniami prawnymi.



TOYOTA

GR

**Οδηγίες τοποθέτησης για αφαιρούμενο κοτσαδόρο**

| | |
|---|---|
| **Τύπος:** | **5982** |
| **D - τιμή:** | **10,9 kN** |
| **Μέγ. κατακόρνφο φορτίο ζεύξης μπάρας ρυμούλκησης:** | **80 kg** |
| **Φατασκευαστής:** | **BRINK B. V. Postbox 24, NL 7950 AA Staphorst** |
| **Τομέας εφαρμογής:** | **Toyota RAV4** |

**ΕΟΚ-έγκριση τύπου αρ.: E11 55R 0110463**

A50-X

**Η τοποθέτηση εκτελείται σε ένα ειδικό συνεργείο**

**Οι οδηγίες τοποθέτησης αυτές παραδίδονται στον πελάτη.**

Για τη λειτουργία του κοτσαδόρου είναι απαραίτητη η ταυτόχρονη τοποθέτηση ενός κιτ ηλεκτρικής τροφοδοσίας. **(Δεν συμπαραδίδεται σετ καλωδιων!)**

Στην περιοχή των επιφανειών εφαρμογής πρέπει να αφαιρεθεί η προστασία σασί, η συντήρηση κενών χώρων (κηρός) και το αντιδονητικό υλικό.

Εκεί, όπου είναι απαραίτητο, προστατεύετε έναντι διάβρωσης σύμφωνα με τις οδηγίες του TOYOTA-σέρβις.

Μετά από 1000 χιλιόμετρα διαδρομής με ρυμουλκόμενο φορτίο σφίγγετε πάλι όλες τις βίδες στερέωσης με την προκαθορισμένη ροπή περιστροφής.

Ενημερωθείτε για το επιτρεπόμενο ορτίο ρυμούλκησης για το εκάστοτε μοντέλο οχήματος από τα χαρτιά του οχήματός σας.

Ο κοτσαδόρος πρέλει να διατηρείται καθαρός και να λιπαίνεται*.

*ΕΞΑΙΡΕΣΗ: Σε περίπτωση χρήσης διατάξεων σταθεροποίησης, οι οποίες δρουν επάνω στον κοτσαδόρο, ενεργείτε σύμφωνα με τις υποδείξεις του κατασκευαστή των διατάξεων σταθεροποίησης. Επίσης πρέπει σε περίπτωση μιας τέτοιας διάταξης σταθεροποίησης ο κοτσαδόρος να ελέγχεται σε τακτά διαστήματα για πιθανές φθορές.

Η τοποθέτηση, ο έλεγχος και η χορήγηση άδειας λειτουργίας του κοτσαδόρου πρέπει να διεξάγονται σύμφωνα με τις ισχύουσες νομοθετικές διατάξεις.

## RUS ИНСТРУКЦИЯ ПО МОНТАЖУ БУКСИРНОГО КРЮКА

| | |
|---|---|
| Модель: | 5982 |
| Коэффициент D (определяется по массе автомобиля и прицепа): | 10,9 kN |
| Вертикальная нагрузка на буксирный крюк: | 80 kg |
| Производитель: | BRINK B. V.<br>Postbox 24<br>NL 7950 AA Staphorst |
| Диапазон использования: | Toyota RAV4 |
| Номер разрешения по нормам ЕС для данной модели: | E11 55R 0110463 |

A50-X

**Монтаж должен выполняться сертифицированной автомастерской.**
**Настоящая инструкция по монтажу должна предоставляться заказчику.**

Для того чтобы буксирный крюк можно было использовать, необходимо смонтировать соответствующие данной модели провода **(провода в комплект поставки не входят!)**

Удалить тектил с контактных поверхностей, средства консервации (восковой состав) из полостей и антишумовой материал.

Где необходимо, нанести антикоррозионное покрытие в соответствии с нормами сервиса для моделей TOYOTA.

После пробега прицепом 1000 км затянуть все крепящие болты, используя ключ с заданным крутящим моментом.

Допустимая для данной модели автомобиля масса прицепа указана в техническом паспорте автомобиля.
Сцепной шар должен быть чистым и покрыт смазкой*.

* ИСКЛЮЧЕНИЕ: при использовании стабилизирующих приспособлений руководствоваться указаниями производителя данных приспособлений. В случае применения подобных стабилизирующих приспособлений регулярно проверять износ сцепного шара.

Монтаж, контроль и сертифицирование прицепа должны выполняться в соответствии с действующими законоположениями.

## TR ÇEKİ DEMİRİ MONTAJ TALİMATLARI

| | |
|---|---|
| Tipi: | 5982 |
| D-değeri: | 10,9 kN |
| Çeki demirinin dikey çekme yükü: | 80 kg |
| İmalatçı: | BRINK B. V.<br>Postbox 24<br>NL 7950 AA Staphorst |
| Uygulama alanı: | Toyota RAV4 |
| Avrupa Ekonomik Topluluğu (EEG) onay numarası: | E11 55R 0110463 |

A50-X

**Montajı onaylı bir oto tamircisinde yaptırın**
**Bu montaj talimatları müşteriye veriliyor olmalıdır.**

Çeki demirini kullanmak için uygun kablo takımı olması gereklidir. **(Kabo takımı birlikte verilmez)**

Temas yüzeylerinde gres, koruyucu katman ve sürtünmeye karşı maddeyi uzaklaştırın.

Gerektiğinde sürtünmeye karşı korumayı TOYOTA-servis kurallarıyla uyumlu olarak sürün.

Yaklaşık 1000 km kullandıktan sonra bütün somun ve civataları talimatlara uygun olarak tekrar sıkın.

Her model için geçerli olan çekme ağırlıkları araba ruhsat evrakında belirtilmiştir.

Çeki demiri topuzu temiz tutulmalı ve yağlanmalıdır*.

* İSTİSNA: Sabitleme aletlerinin kullanılması durumunda, bu sabitleme aletinin üreticisinin kurallarına göre davranın. Sabitleme aletlerinin kullanılması durumunda da çeki demiri topuzunun düzenli olarak aşınmaya karşı kontrol edilmesi gerekir.

Çeki demiri ve çekme arabasının montaj, kontrol ve muayenesi çekme techizatı için geçerli olan yasa kurallarına göre yapılmalıdır.



TOYOTA

## BG Инструкции за монтаж – ТЕГЛИЧ

| | |
|---|---|
| Тип: | 5982 |
| D-стойност: | 10,9 kN |
| Вертикално свързване на товарния теглич: | 80 kg |
| Производител: | BRINK B.V<br>Postbox 24<br>NL 7950 AA Staphorst |
| Модел на приложението: | Toyota RAV4 |
| ЕС-тип одобрение №: | E11 55R 0110463 |

A50-X

**Монтажът трябва да се извърши от специалисти.**
**Направете така, че тези инструкции за монтаж да се предадат на клиента.**

За да използвате прикачното устройство на ремаркето е необходимо едновременно да монтирате и електрическата инсталация.
**(Кабели не са включени!)**

Махнете подложения за уплътнение антикорозионен восък и шумоизолиращия материал около контактните повърхности.

Нанесете материал за защита от корозия там, където е необходимо, както е посочено в ръководството за обслужване на TOYOTA.

След около 1000 km използване на ремаркето, затегнете всички болтове до правилните стойности на въртящия момент.

За правилни натоварвания на ремаркето, моля, вижте документите на превозното средство според индивидуалния модел.

Сферичният шарнир трябва да се пази чист и добре смазан*.

*ИЗКЛЮЧЕНИЕ: Когато се използват стабилизатори, действайте според инструкциите на производителите на стабилизатора. В този случай сферичният шарнир трябва да се преглежда за износване на определени интервали.

Съединителният механизъм на ремаркето трябва да се монтира и проверява в съответствие с приложимите национални разпоредби.

## EST TIISLI PAIGALDUSJUHISED

| | |
|---|---|
| Tüüp: | 5982 |
| D-väärtus: | 10,9 kN |
| Vertikaalkoormus haakeseadmele: | 80 kg |
| Tootja: | BRINK B.V<br>Postbox 24<br>NL 7950 AA Staphorst |
| Sobiv mudel: | Toyota RAV4 |
| EÜ tüübikinnituse nr: | E11 55R 0110463 |

A50-X

**Vajalik on professionaalne paigaldus Veenduge, et klient saab paigaldusjuhised kätte.**

Haakeseadme kasutamiseks tuleb samaaegselt paigaldada ka elektrikomplekt.
**(Kaablikomplekt ei kuulu varustusse!)**

Eemaldage kokkupuutepindadelt aluskate, korrosioonivastane vaha ja mürasummutusmaterjal.

Kandke vajalikesse kohtadesse korrosioonikaitse vahendit vastavalt TOYOTA hooldusjuhistele.

Pärast ligikaudu 1000 km haagise kasutust, keerake kõik poldid uuesti õigele jõumomendile.

Haagisele sobivaid koormusi vaadake palun vastava sõidukimudeli dokumentidest. Jälgige, et ühenduspall oleks puhas ja määritud*.

*ERAND: Kui kasutate stabilisaatoreid, siis jätkake vastavalt stabilisaatori tootja juhistele. Sellisel juhul peab ühenduspalli regulaarsete ajavahemike tagant kontrollima.

Haakeseade tuleb paigaldada ja kontrollida vastavalt kehtivaile riiklikele määrustele.

## LV BUKSĒŠANAS STIEŅA IEKĀRTAS UZSTĀDĪŠANAS INSTRUKCIJA

| | |
|---|---|
| Tips: | 5982 |
| Koeficients D (nosaka pēc automobiļa un autopiekabes masas): | 10,9 kN |
| Vertikālā slodze uz buksēšanas stieņa iekārtas: | 80 kg |
| Ražotājs: | BRINK B. V.<br>Postbox 24<br>NL 7950 AA<br>Staphors |
| Lietošanas diapazons: | Toyota RAV4 |
| Eiropas Kopienas tipa atļauja Nr.: | E11 55R 0110463 |

A50-X

**Buksēšanas stieņa iekārtas uzstādīšana jāveic sertificētam automobiļu mehāniķim. Lūdzu, nodrošiniet šīs uzstādīšanas instrukcijas nodošanu klientam.**

Lai lietotu buksēšanas stieņa iekārtu, nepieciešams uzstādīt attiecīgos elektriskos komponentus. **(Vadi komplektā nav iekļauti!)**

Noņemiet no kontakta virsmām nehermētisko blīvējumu, pretkorozijas vasku un trokšņus slāpējošo materiālu.

Ja nepieciešams, apstrādājiet virsmas ar pretkorozijas materiālu, kā norādīts "TOYOTA" servisa norādēs.

Pēc aptuveni 1000 km nobraukšanas ar autopiekabi pārbaudiet, vai visas bultskrūves ir pievilktas līdz pareizajam griezes momentam. Lai iegūtu informāciju par autopiekabes atļautajām slodzēm, lūdzu, skatiet attiecīgā transportlīdzekļa modeļa dokumentāciju. Savienojošajai lodei jābūt tīrai un pietiekami ieeļļotai.*

*PIEZĪME: lietojot stabilizatorus, rīkojieties saskaņā ar stabilizatora ražotāja instrukciju. Regulāri pārbaudiet, vai savienojošā lode nav pārmērīgi nodilusi.

Autopiekabes savienojums jāizveido un jāpārbauda atbilstoši saistošajiem likuma noteikumiem.

## LT TVIRTINIMO INSTRUKCIJOS – TEMPIMO STRYPAS

| | |
|---|---|
| Tipas: | 5982 |
| D-reikšmė: | 10,9 kN |
| Vertikalaus jungimo tempimo juosta: | 80 kg |
| Gamintojas: | BRINK B. V.<br>Postbox 24<br>NL 7950 AA<br>Staphorst |
| Naudojamas modelis: | Toyota RAV4 |
| EB Tipo patvirtinimo nr.: | E11 55R 0110463 |

A50-X

**Reikia patyrusio tvirtintojo**
**Įsitikinkite, kad šios tvirtinimo instrukcijos bus pateikiamos klientui.**

Norint naudotis priekaba, kartu reikia sumontuoti ir elektros rinkinį. **(Kabeliai neprideda-mi!)**

Nuo kontaktuojančių paviršių nuimkite apatinį sandariklio sluoksnį, antikorozinį vašką ir triukšmą šalinančią medžiagą.

Kur reikia, uždėkite apsauganči1 nuo korozijos medžiagą, kaip nurodyta „TOYOTA" priežiūros instrukcijose.

Kai priekaba nuvažiuos maždaug 1000 km, iš naujo tinkamai priveržkite visus varžtus.

Dėl tinkamos priekabos apkrovos žiūrėkite atskirų modelių dokumentus.
Jungties rutulys turi būti švarus ir gerai sutepas*.

*IŠIMTIS: jei naudojami stabilizatoriai, laikykitės stabilizatoriaus gamintojo pateikiamų instrukcijų. Šiuo atveju reikia reguliariai tikrinti, ar jungties rutulys nesusidėvėjęs.

Priekabos jungtis turi būti montuojama ir apžiūrima pagal galiojančius vietinius reikalavimus.

## RO INSTRUCŢIUNI DE MONTARE – BARĂ DE TRACTARE

| | |
|---|---|
| Tip: | 5982 |
| Valoare D: | 10,9 kN |
| Sarcina barei de tractare la cuplarea verticală: | 80 kg |
| Producător: | BRINK B. V.<br>Postbox 24<br>NL 7950 AA Staphorst |
| Aplicare model: | Toyota RAV4 |
| Nr. aprobare tip CE: | E11 55R 0110463 |

A50-X

**Este necesară montarea de către un specialist**
**Asiguraţi-vă că aceste instrucţiuni de montare sunt înmânate clientului.**

Pentru a utiliza cârligul de remorcare, este necesară instalarea simultană a unui kit electric. **(Setul de cabluri nu este inclus!)**

Îndepărtaţi învelişul de ceară anticorozivă şi materialul antifonant în zona suprafeţelor de contact.

Unde este necesar aplicaţi material de protecţie anticorozivă după cum este specificat în ghidul de service TOYOTA.

După aproximativ 1000 km de utilizare a remorcii, restrângeţi toate şuruburile la valorile de cuplu corecte.

Pentru sarcinile de remorcare corecte consultaţi documentele vehiculului în funcţie de model. Bila de cuplare trebuie menţinută curată şi bine lubrifiată*.

*EXCEPŢIE: Când se utilizează stabilizatori, respectaţi instrucţiunile producătorului acelor stabilizatori. În acest caz bila de cuplare trebuie inspectată pentru uzură la intervale regulate.

Sistemul de cuplare al remorcii trebuie instalat şi inspectat în conformitate cu reglementările naţionale în vigoare.

## SK POKYNY PRE MONTÁŽ – ŤAŽNÉ ZARIADENIE

| | |
|---|---|
| Typ: | 5982 |
| Hodnota D: | 10,9 kN |
| Maximálne vertikálne zaťaženie ťažného zariadenia: | 80 kg |
| Výrobca: | BRINK B. V.<br>Postbox 24<br>NL 7950 AA Staphorst |
| Použitie na model: | Toyota RAV4 |
| Schválenie typu EK č.: | E11 55R 0110463 |

A50-X

**Vyžaduje sa montáž odborníkmi**
**Uistite sa, že tieto pokyny pre montáž budú odovzdané zákazníkovi.**

Pre použitie ťažného zariadenia je súčasne potrebná inštalácia elektrickej výbavy. **(súprava káblov nie je súčasťou dodávky!)**

V priestore styčných plôch je potrebné odstrániť tesnenie, protikorózny vosk a materiál na tlmenie hluku.

Podľa potreby aplikujte materiál na ochranu pred koróziou tak, ako je uvedené v servisných smerniciach TOYOTA.

Približne po 1000 km používania prívesu dotiahnite všetky skrutky na správne hodnoty krútiaceho momentu.

Informácie o povolených hmotnostiach prívesov možno nájsť v dokumentoch k danému modelu vozidla.

Ťažná guľa musí byť udržiavaná v čistote a namazaná vazelínou*.

*VÝNIMKA: Ak sa používajú stabilizátory, postupujte podľa pokynov výrobcu stabilizátorov. V takom prípade sa ťažná guľa musí v pravidelných intervaloch kontrolovať na opotrebovanie.

Ťažné zariadenie sa musí namontovať a skontrolovať v súlade s platnými národnými predpismi.

## SLV NAVODILO ZA MONTAŽO – VLEČNA KLJUKA

| | |
|---|---|
| Vrsta: | 5982 |
| D-vrednost: | 10,9 kN |
| Spojna sila vlečne kljuke v navpični smeri: | 80 kg |
| Proizvajalec: | BRINK B. V.<br>Postbox 24<br>NL 7950 AA<br>Staphors |
| Področje uporabe: | Toyota RAV4 |
| Št. ES-homologacije: | E11 55R 0110463 |

A50-X

**Montažo vlečne kljuke naj opravijo ustrezno usposobljeni serviserji**
**Kupec mora prejeti ta navodila za montažo.**

Za uporabo vlečne kljuke morate hkrati vgraditi tudi ustrezno električno instalacijo. **(kabelski komplet ni priložen)**

Na naležnih površinah odstranite talno zaščito, vosek za zaščito proti koroziji in material zvočne izolacije.

Material za zaščito proti koroziji nanesite na predvidena mesta v skladu s TOYOTA smernicami za servisiranje.

Po pribl. 1000 prevoženih km s prikolico znova trdno privijte vijake s predpisanim navorom. Podatke o nosilnosti prikolice boste našli v dokumentaciji vozil posameznih modelov. Naležna krogla mora biti čista in zadostno namazana*.

*IZJEMA: Če uporabljate stabilizatorje, postopajte v skladu z navodili njihovega proizvajalca. V tem primeru je naležno kroglo treba v rednih časovnih intervalih preverjati glede obrabe.

Vlečno kljuko za vozilo je treba montirati in preveriti v skladu z veljavnimi državnimi predpisi.

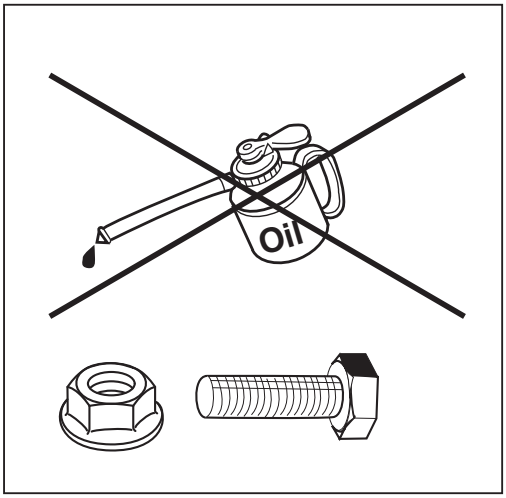


= Installer Safety

= Customer Safety

= Regulation

= Attention

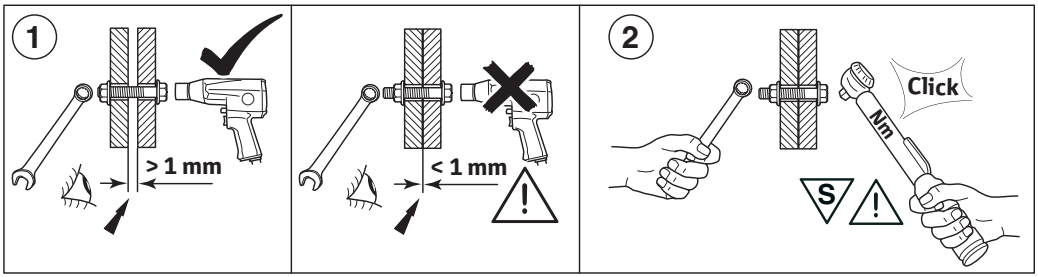

| | | | | | |
|---|---|---|---|---|---|
| A | (11x) M12x1,25x50 | H | (6x) M8x40 (10.9) | N | (1x) PZ408-90550-01 |
| B | (11x) M12 | I | (6x) M12x40 (10.9) | O | PZ408-90550-01 |
| C | (6x) M12 | J | (8x) M12 (10) | | |
| D | (1x) 40x40x5 | K | (2x) M12x70(10.9) | | |
| E | (4x) M8x25 (10.9) | L | (2x) M12 s=18mm | | |
| F | (14x) M8 | M | (1x) M12 s=19mm | | |
| G | (8x) M8 | P | (4x) M8x20 (10.9) | | |

PZ408-X0563-60

| | | |
|---|---|---|
| 19 | 13 | 18 19 |
| A 100 Nm | Q E H 25 Nm | I K 110 Nm |

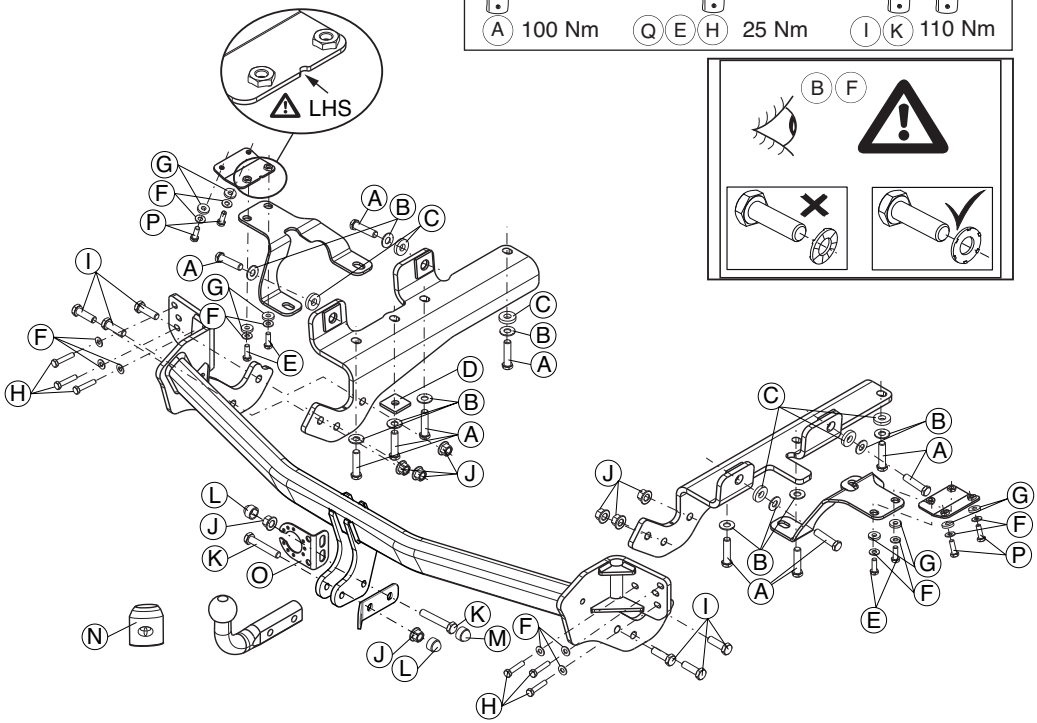




TOYOTA

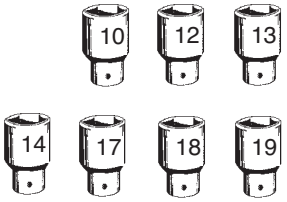
10
12
13
14
17
18
19

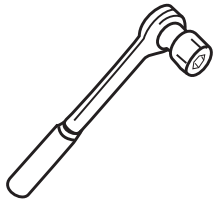

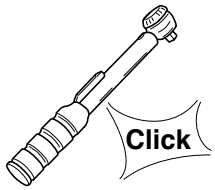
Click

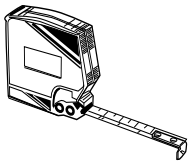

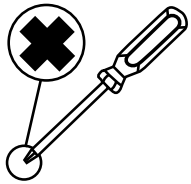

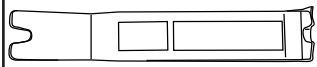

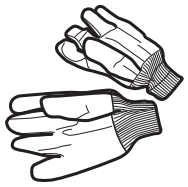

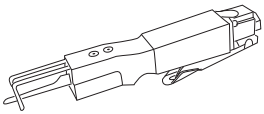

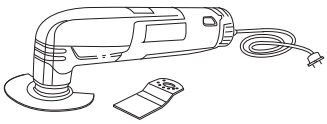

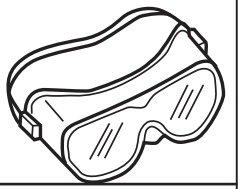

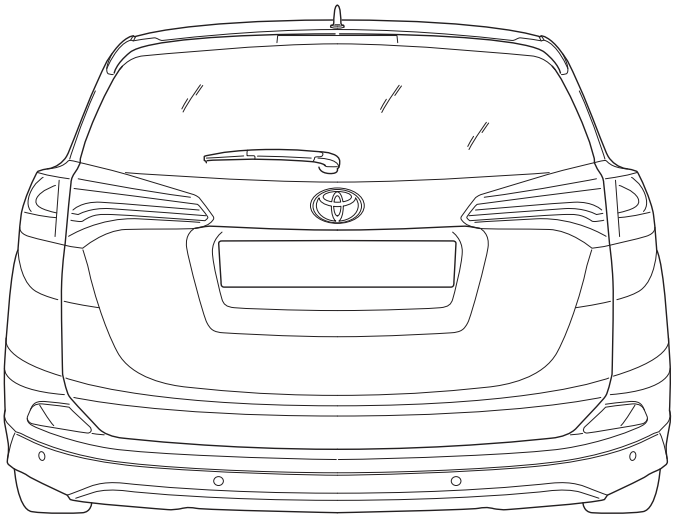

1

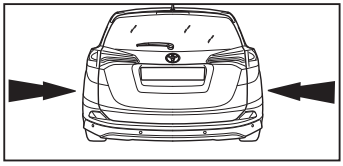

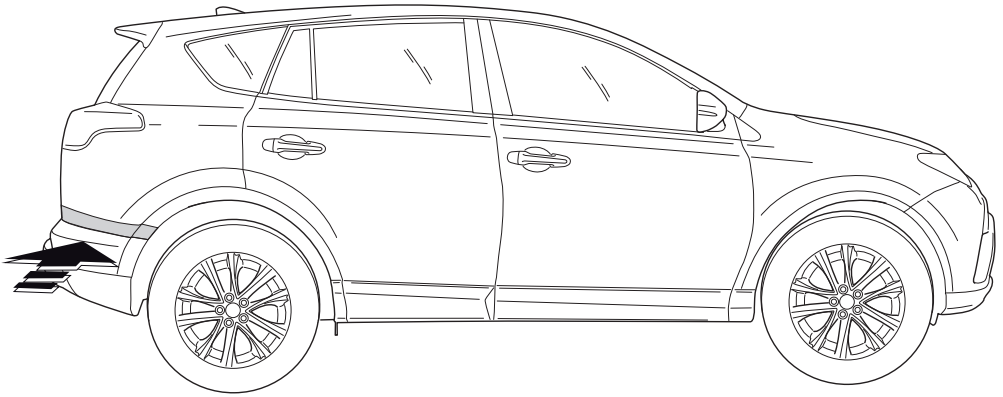

2



TOYOTA

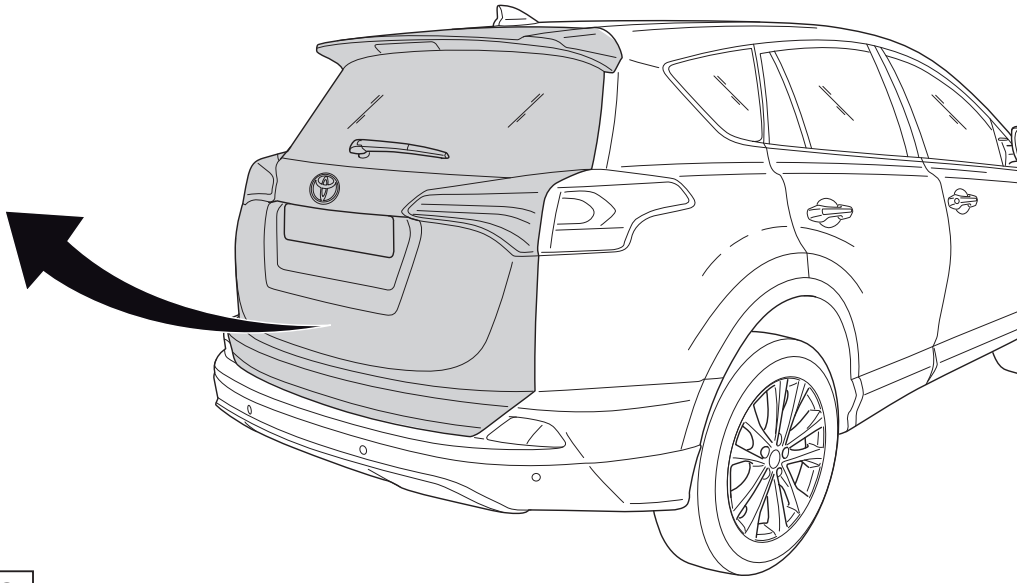

3

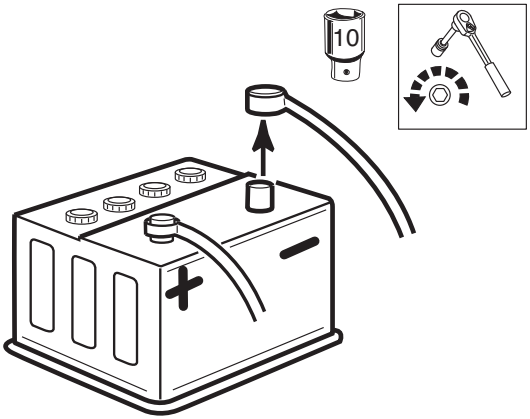


4



TOYOTA

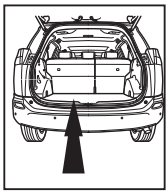

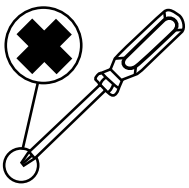

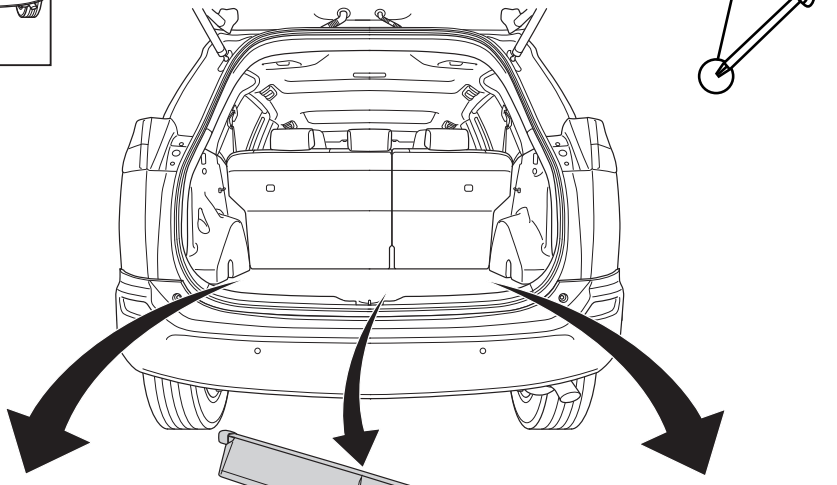

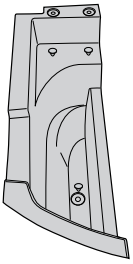

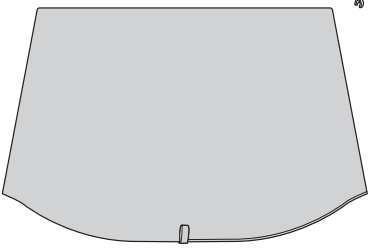

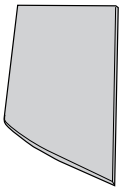

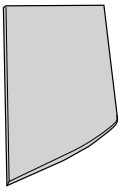

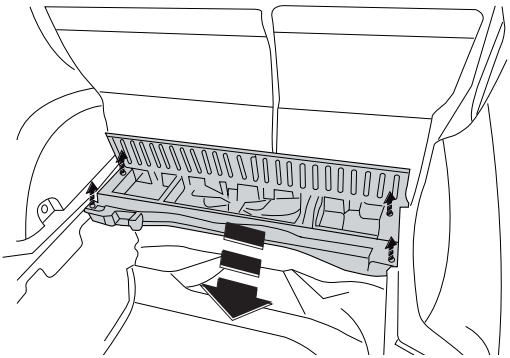

5

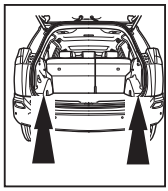




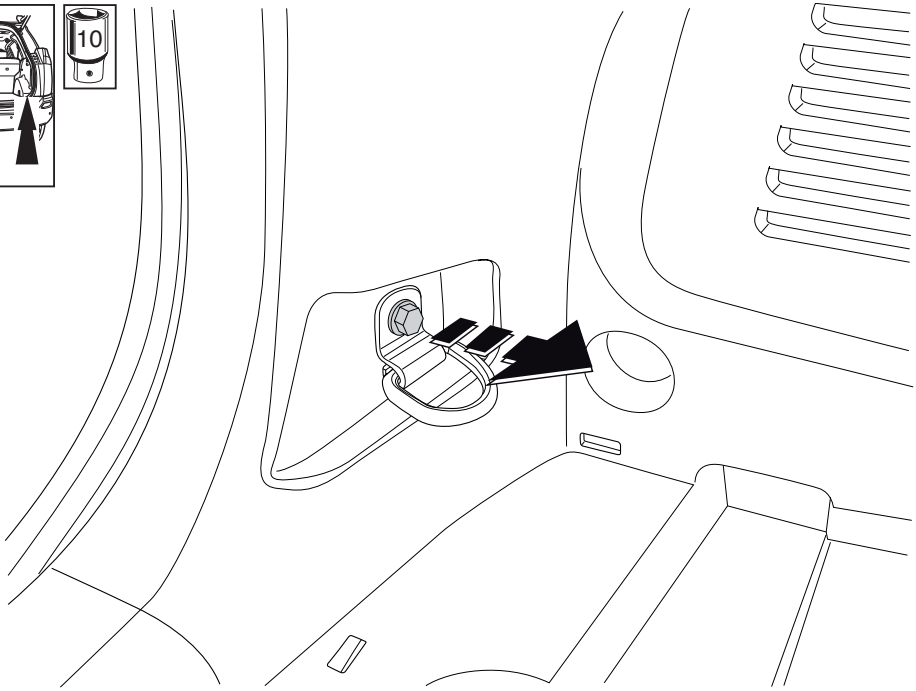

6

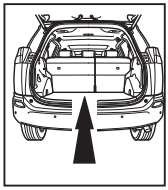

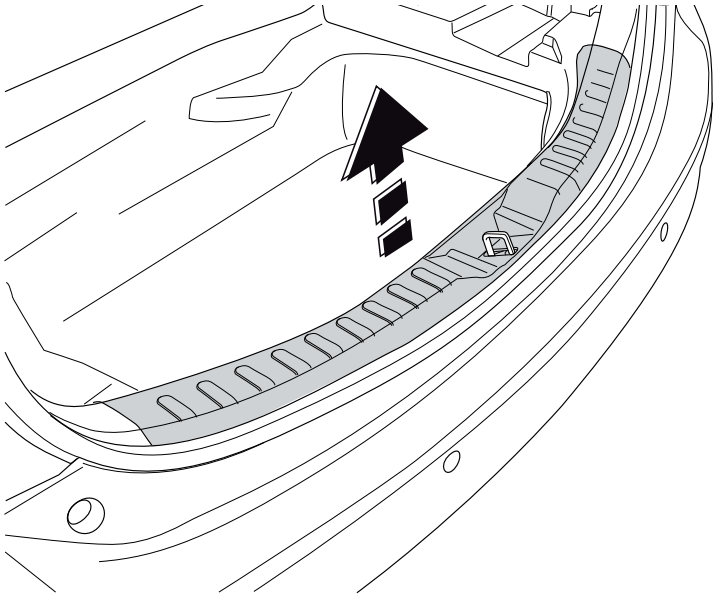

7



TOYOTA

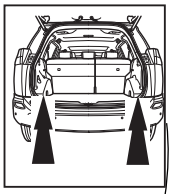

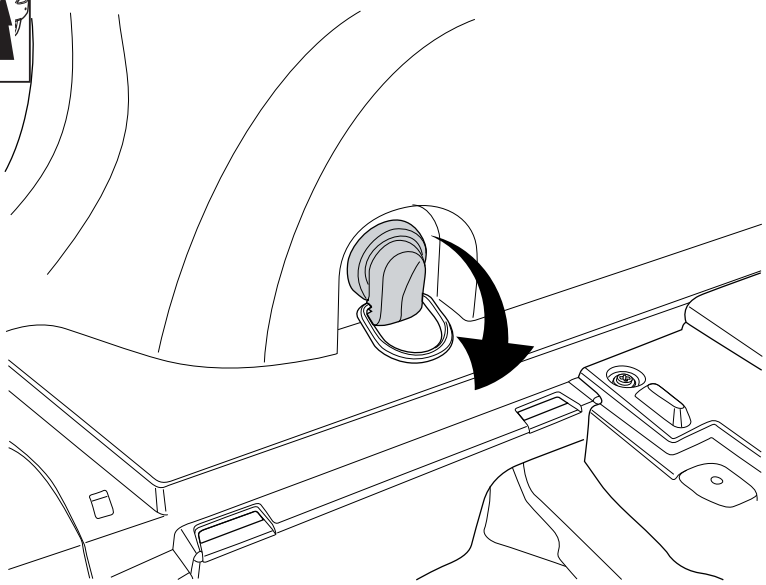

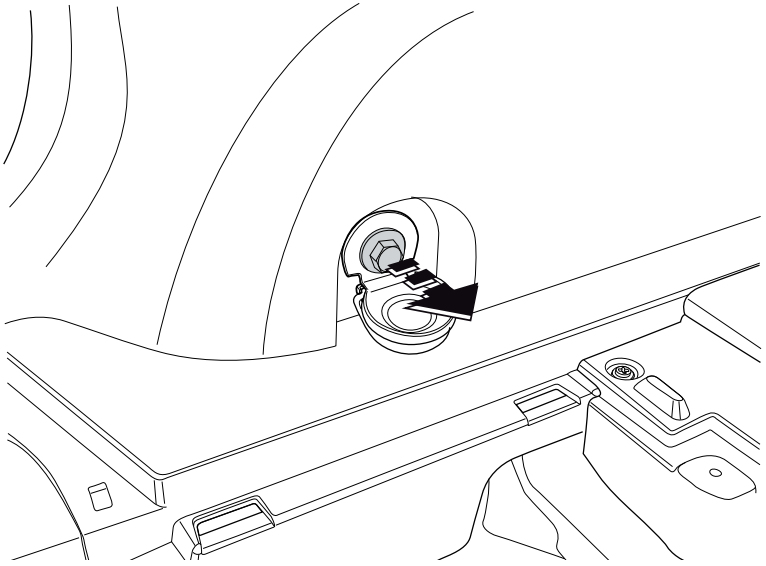

8



TOYOTA

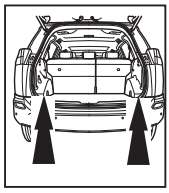

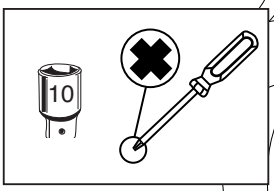


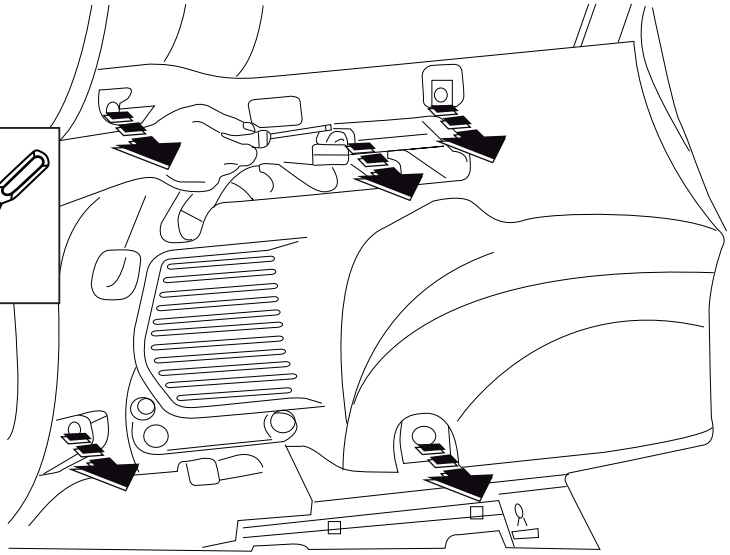

9

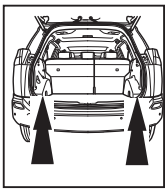

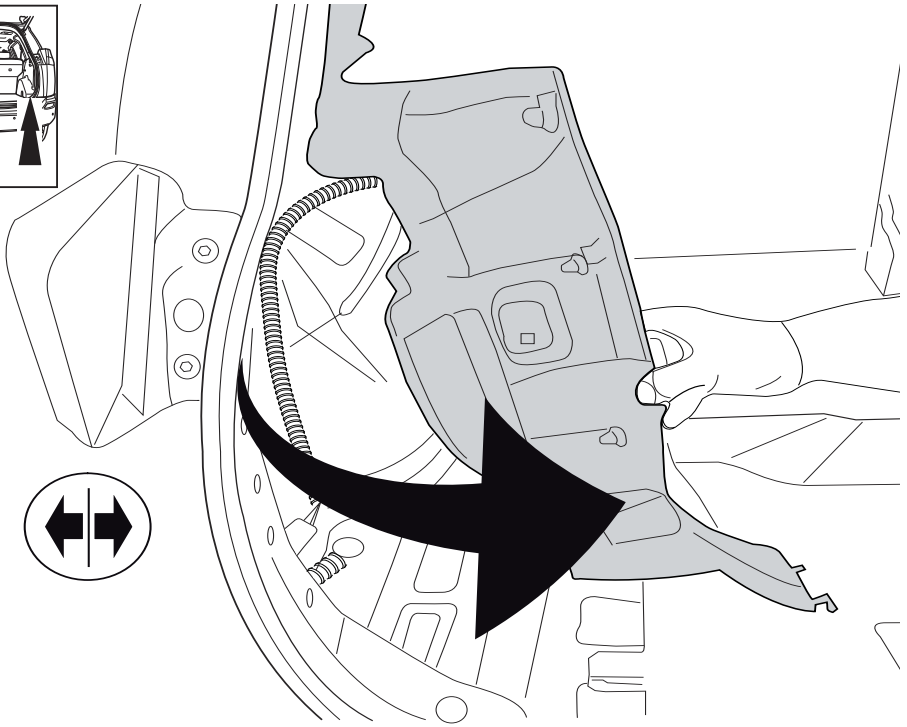

10



TOYOTA

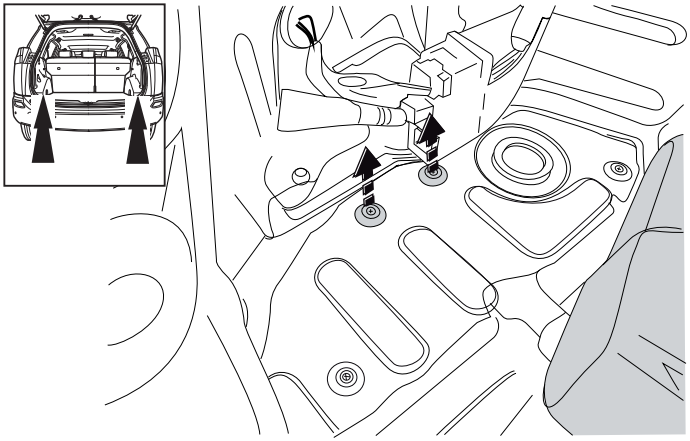

11

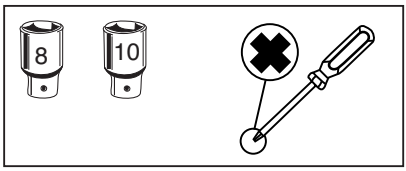
8
10

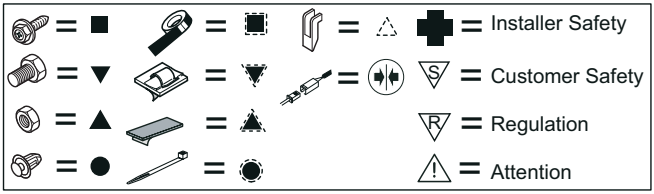
Installer Safety
Customer Safety
Regulation
Attention

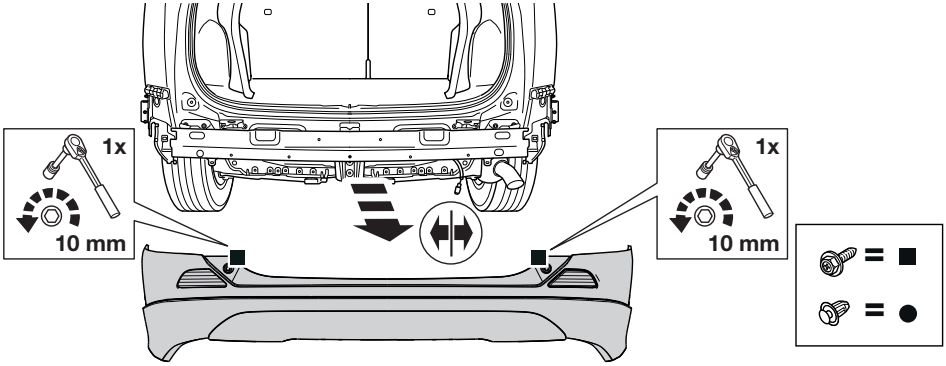
1x
10 mm
1x
10 mm

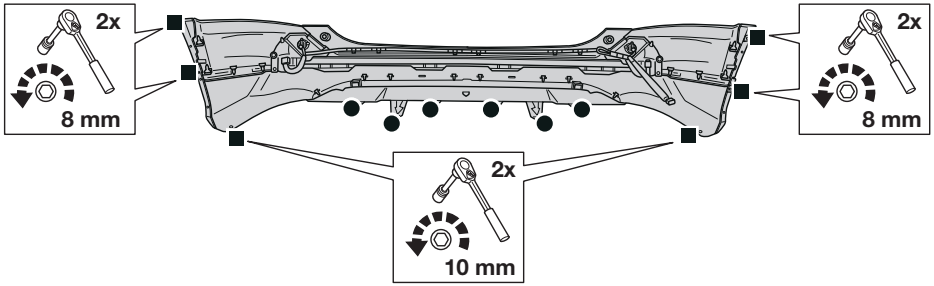
2x
8 mm
2x
8 mm
2x
10 mm

≥ 08/2016 (13-20)

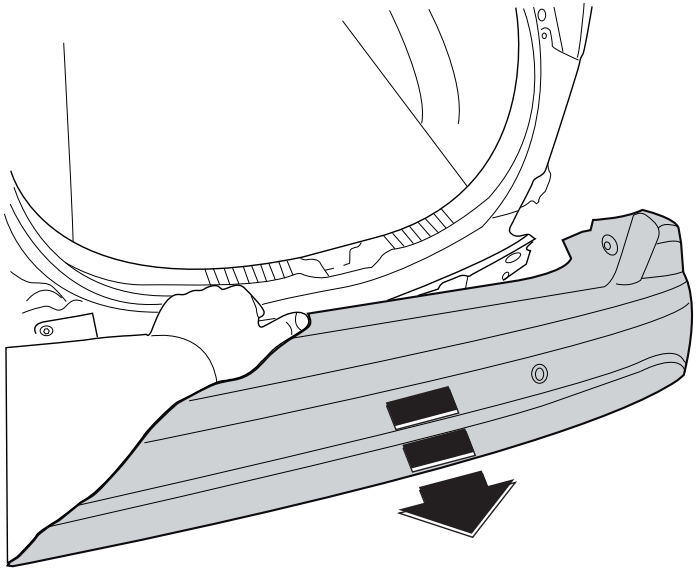

13

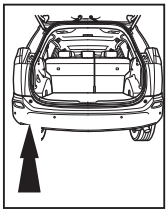

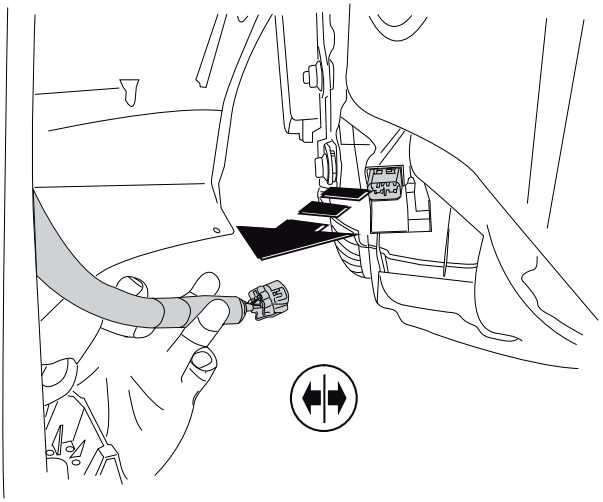

14



TOYOTA

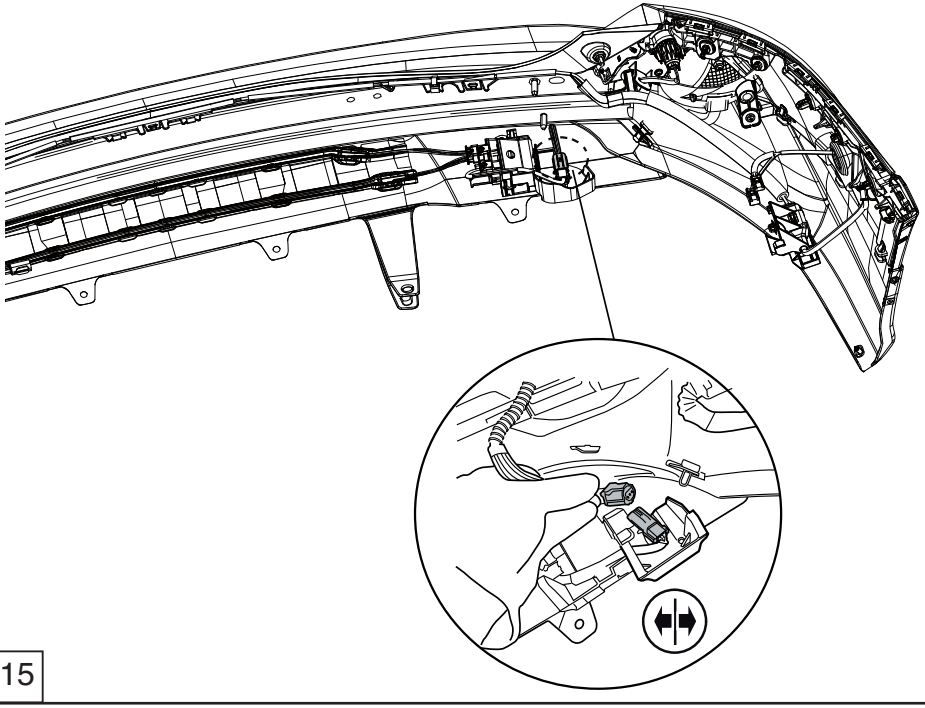

15

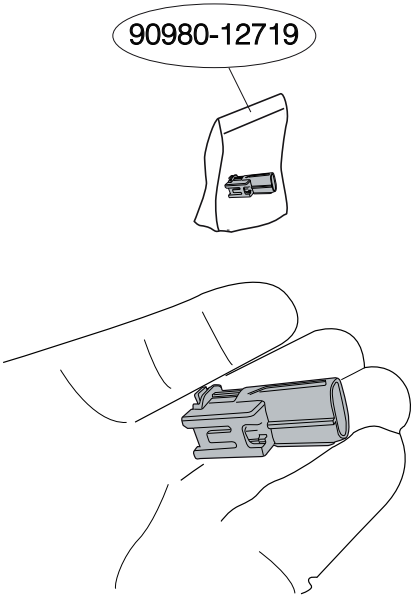


16



TOYOTA

1

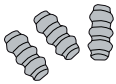

2

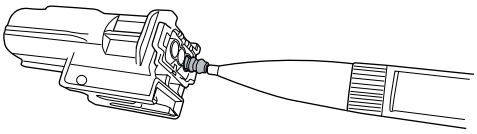

3

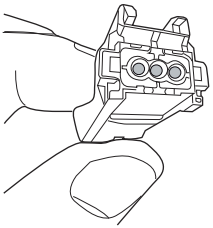

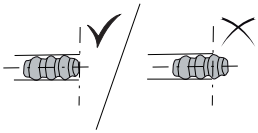

17

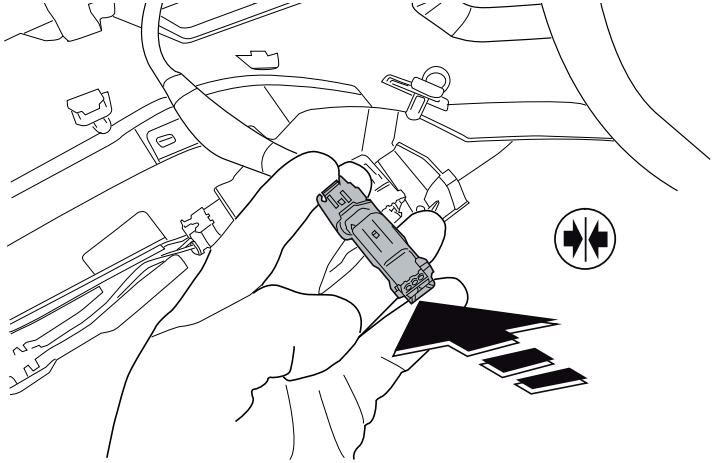

18



TOYOTA

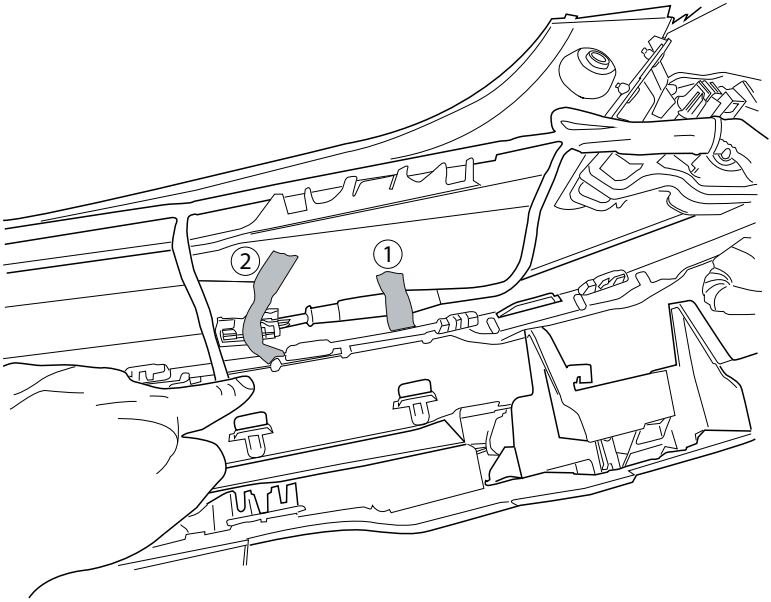


19

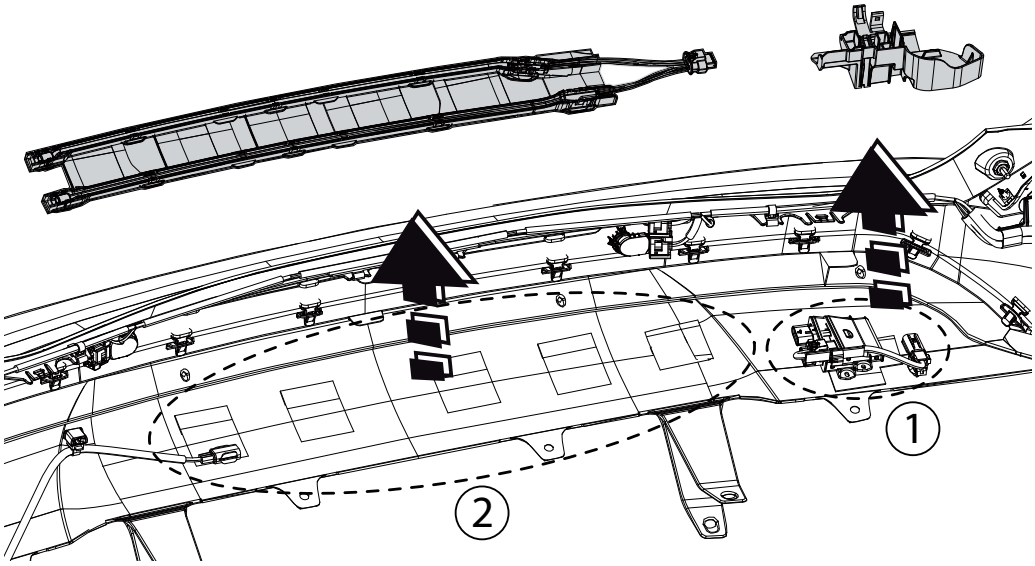


20



TOYOTA

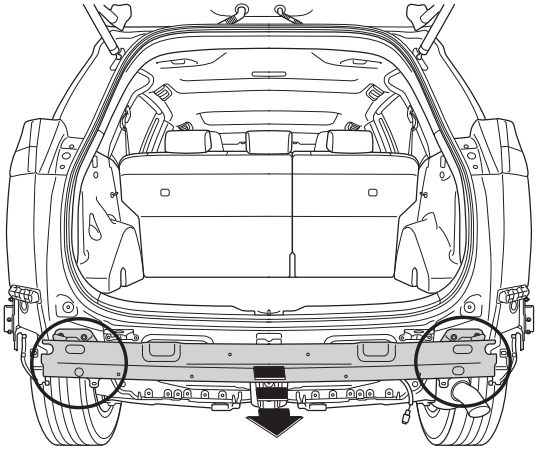

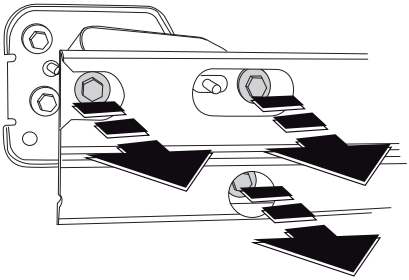

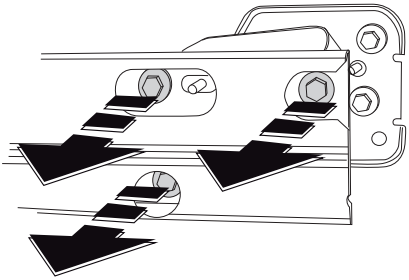

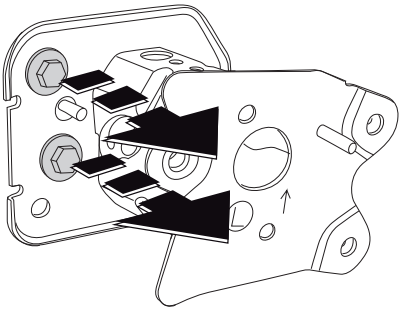

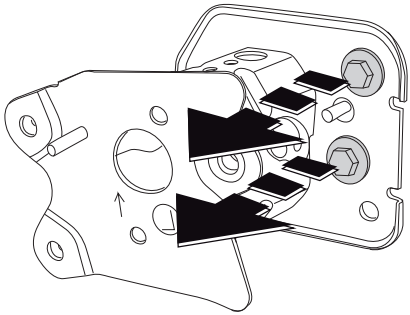

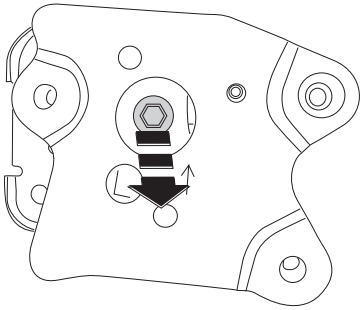

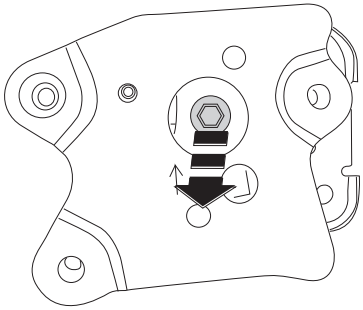

21



TOYOTA

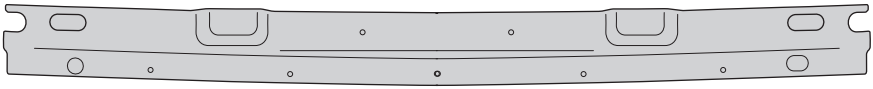

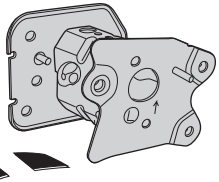

12x

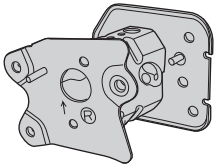

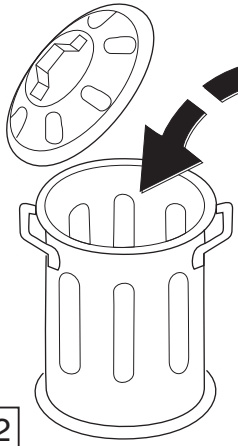

22

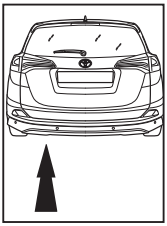

**≥ 10 / 2014**

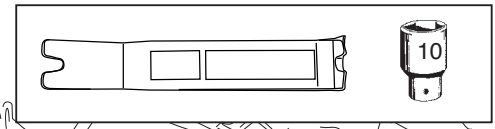




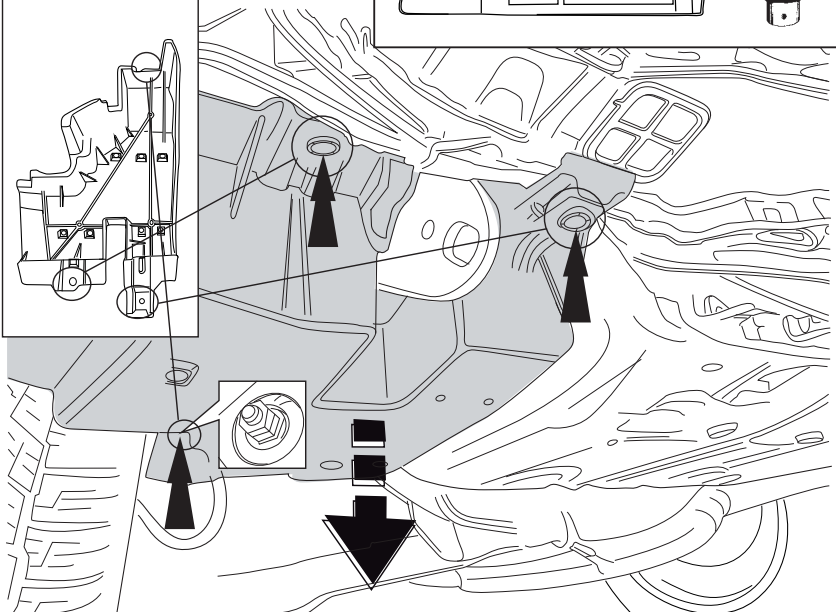

23



TOYOTA

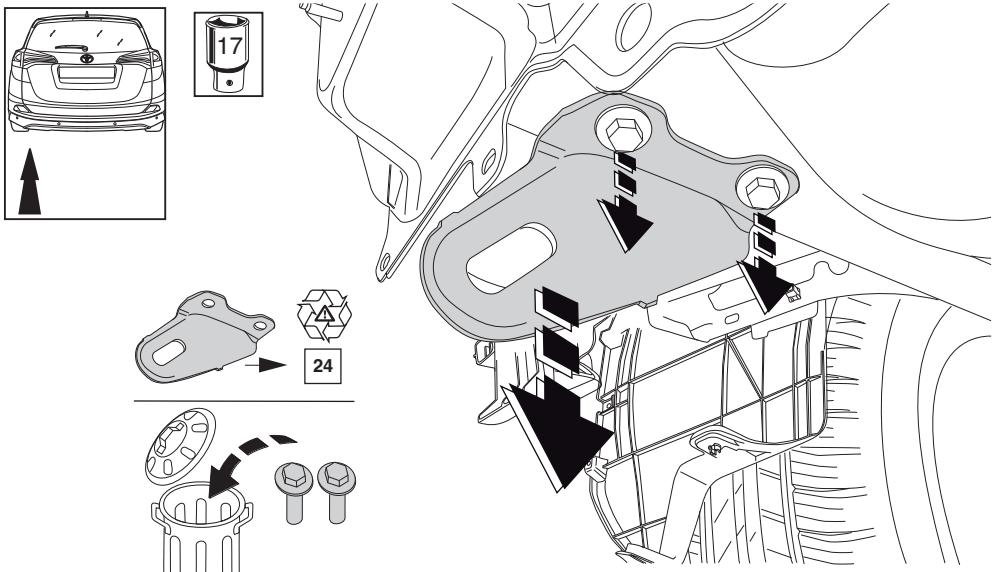


24

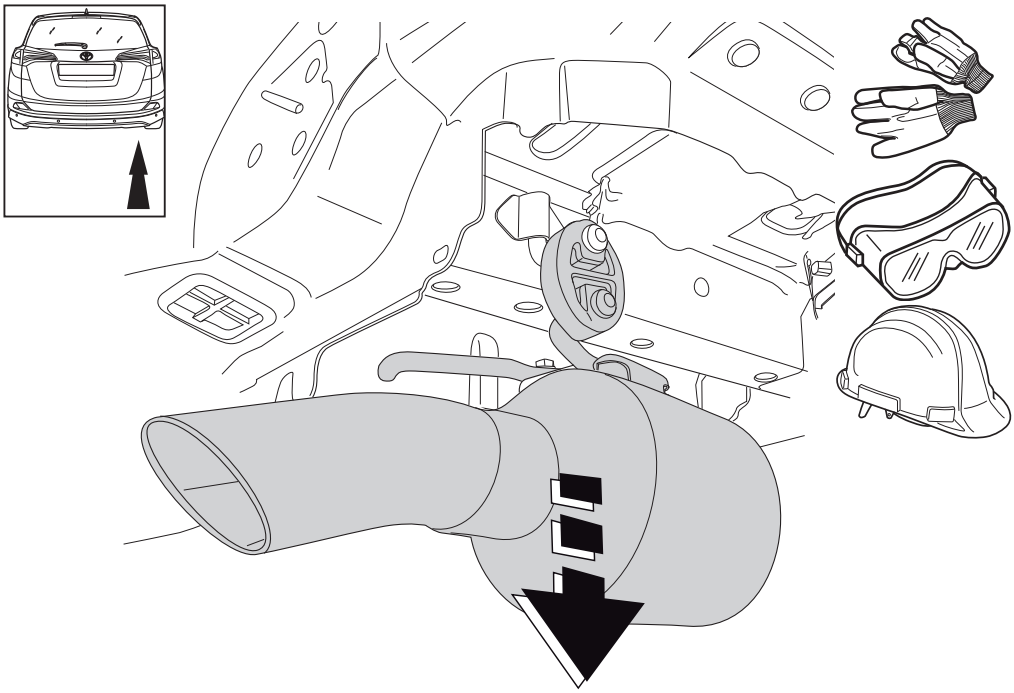

25

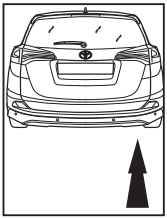

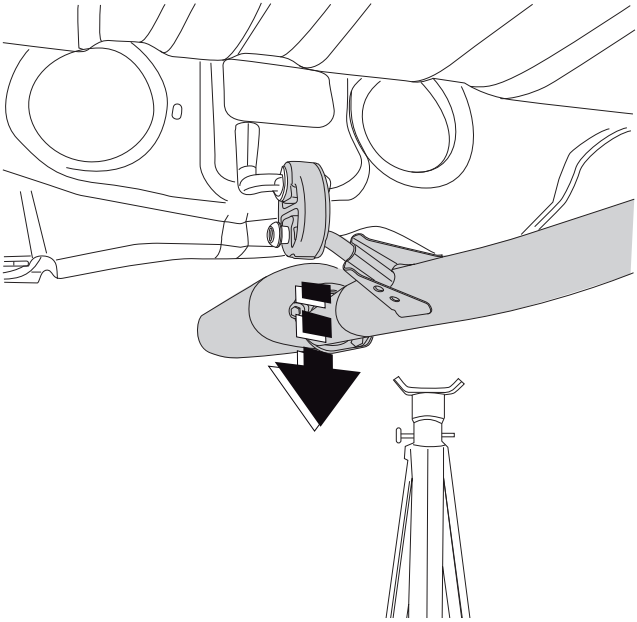

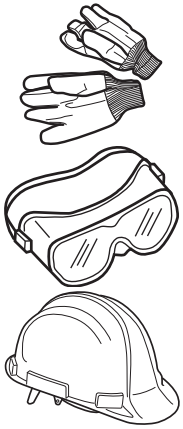

26

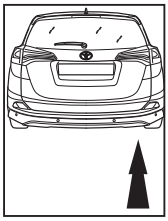

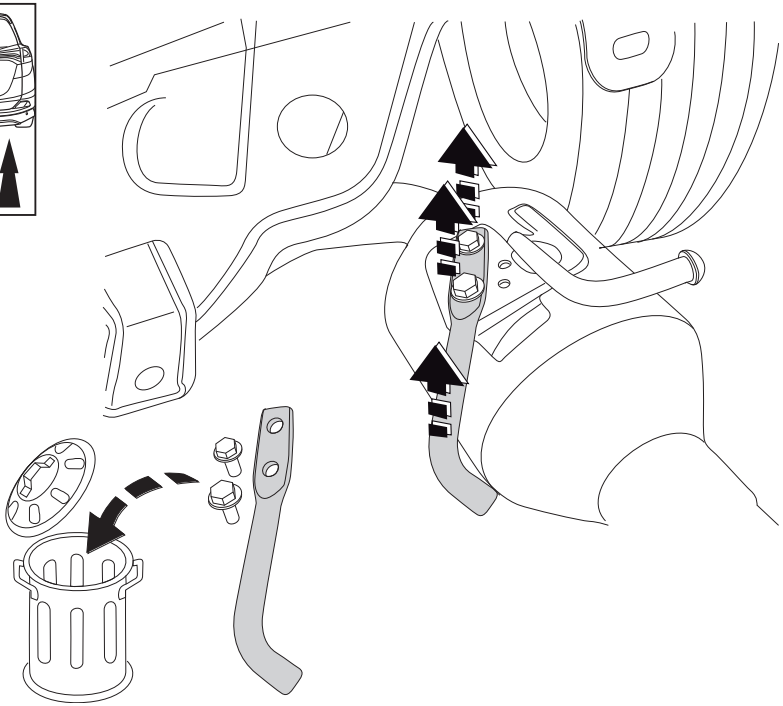

27



TOYOTA

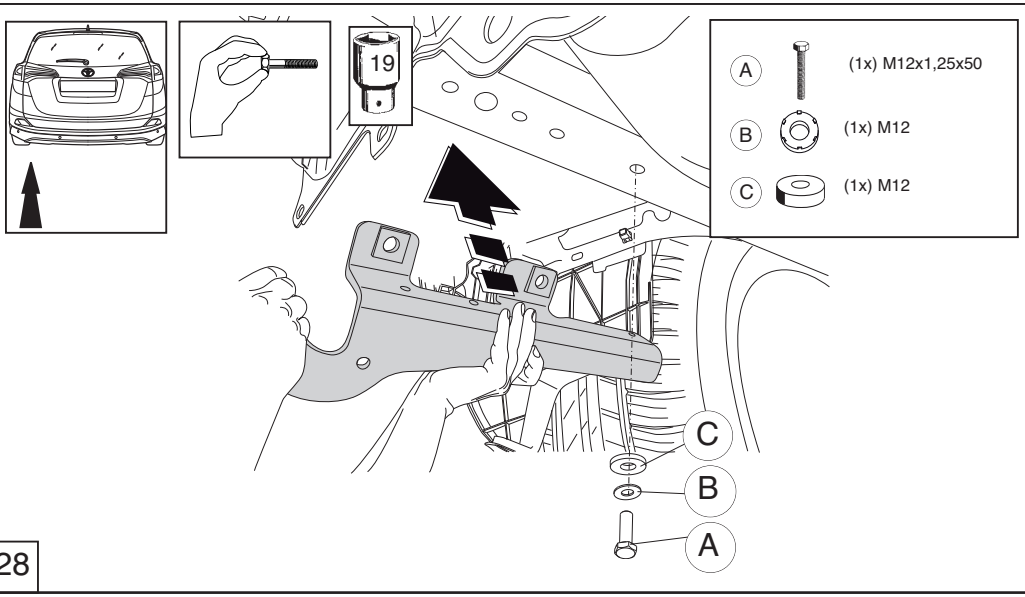
19
A
(1x) M12x1,25x50
B
(1x) M12
C
(1x) M12
C
B
A

28

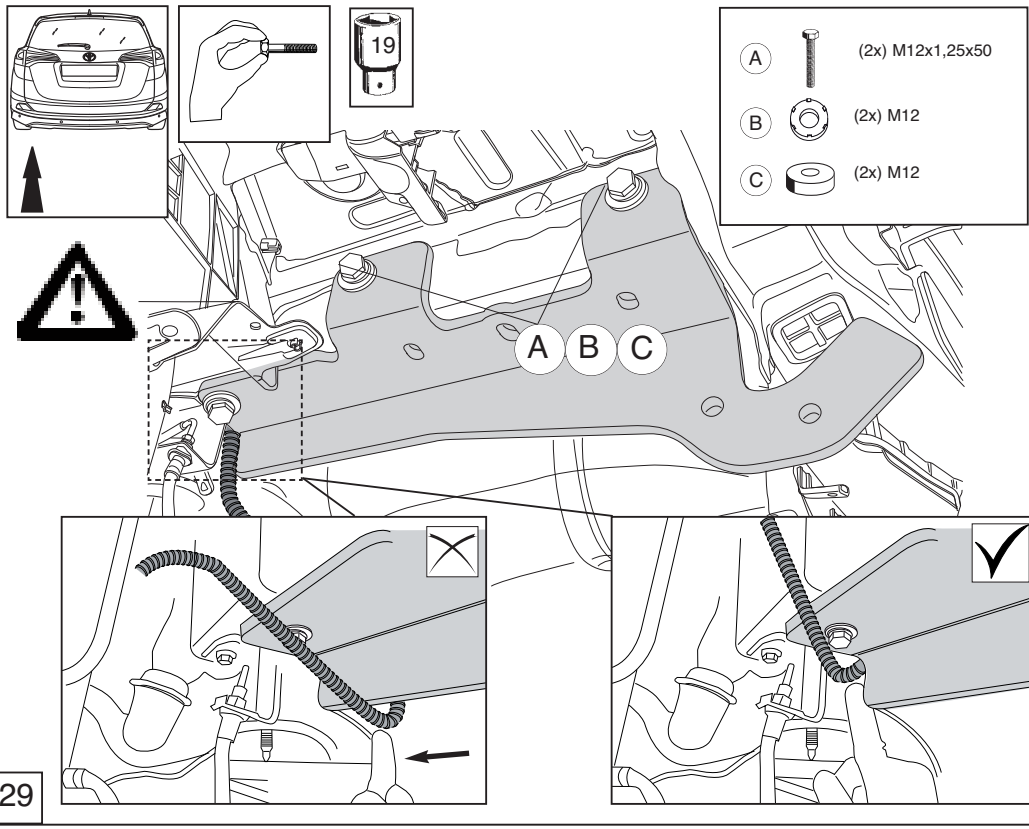
19
A
(2x) M12x1,25x50
B
(2x) M12
C
(2x) M12
A B C

29



TOYOTA

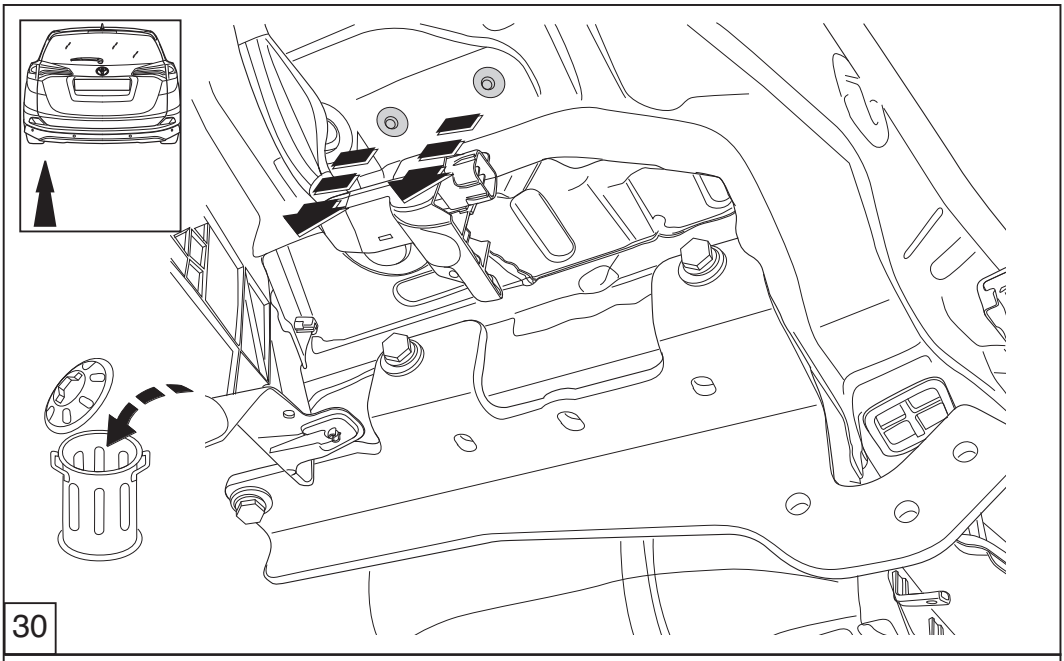

30

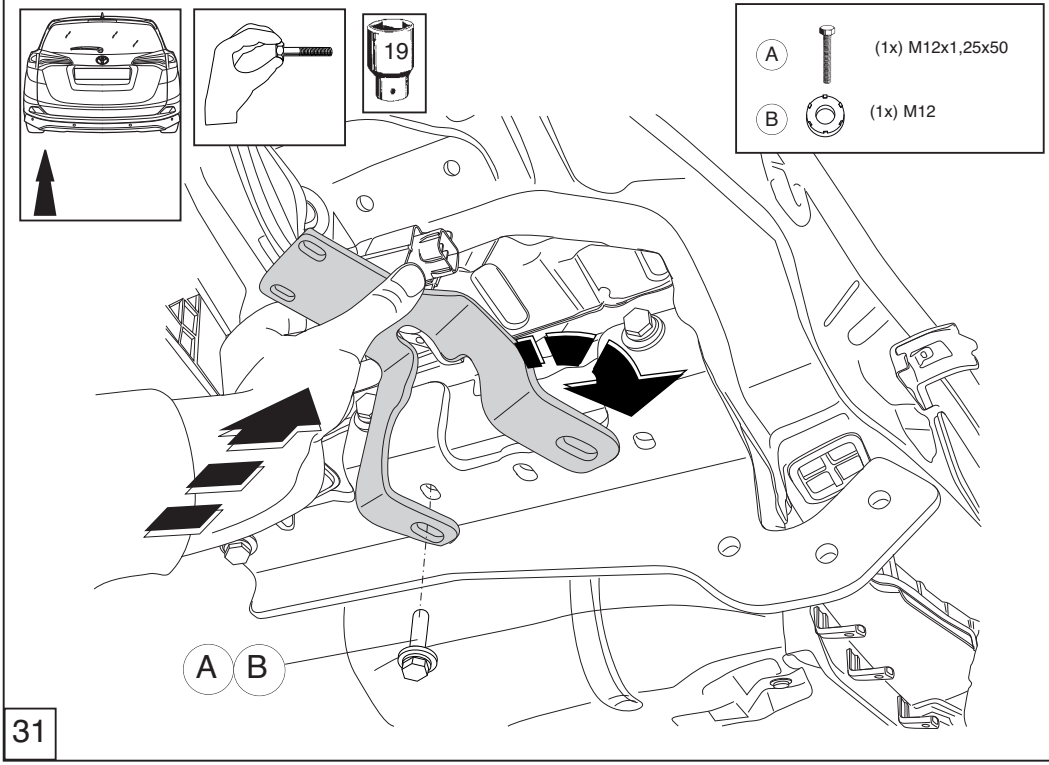


31



TOYOTA

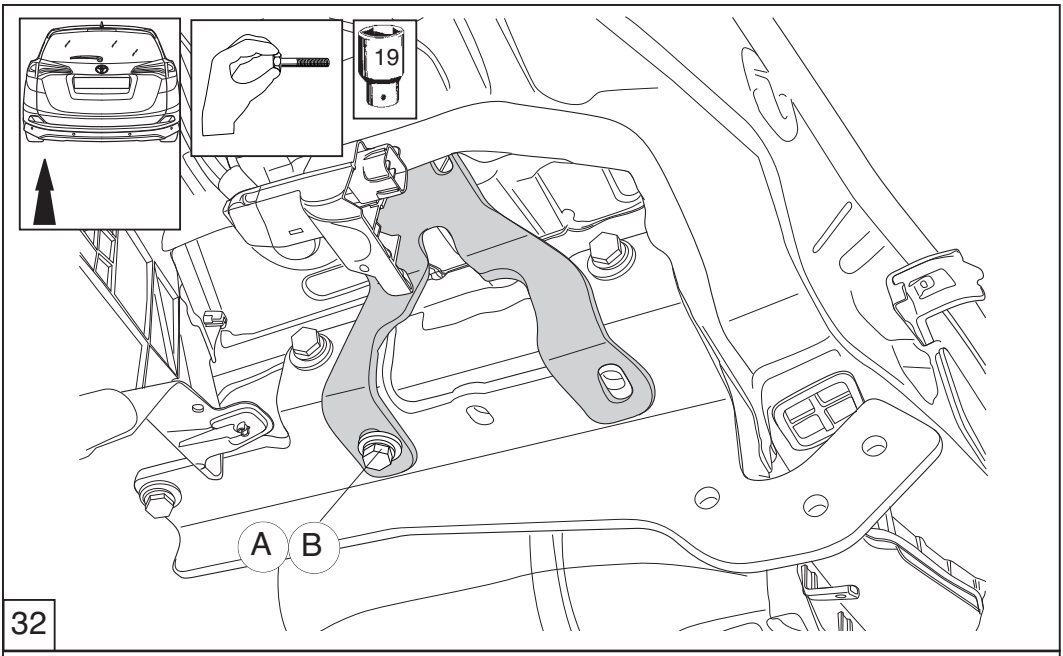


32

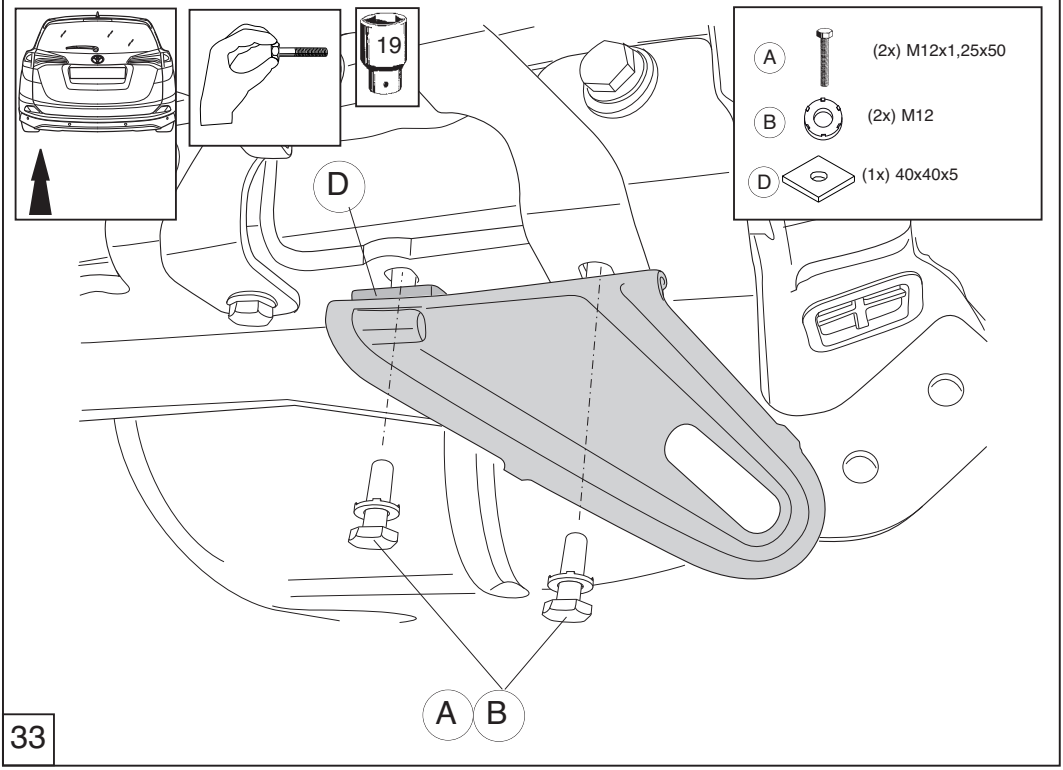


33



TOYOTA

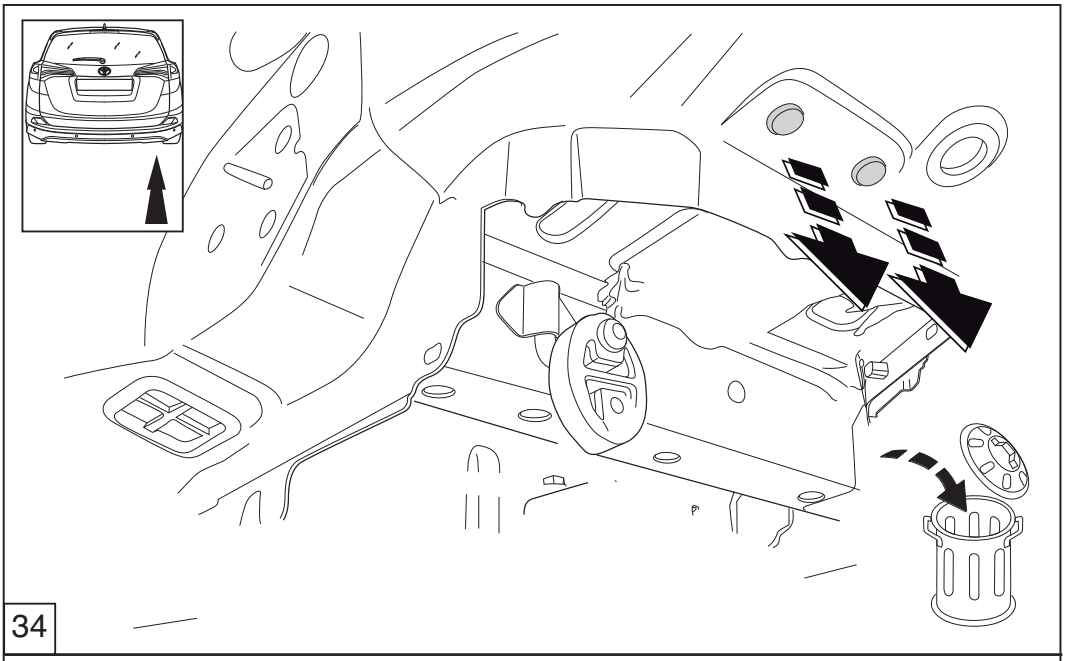

34

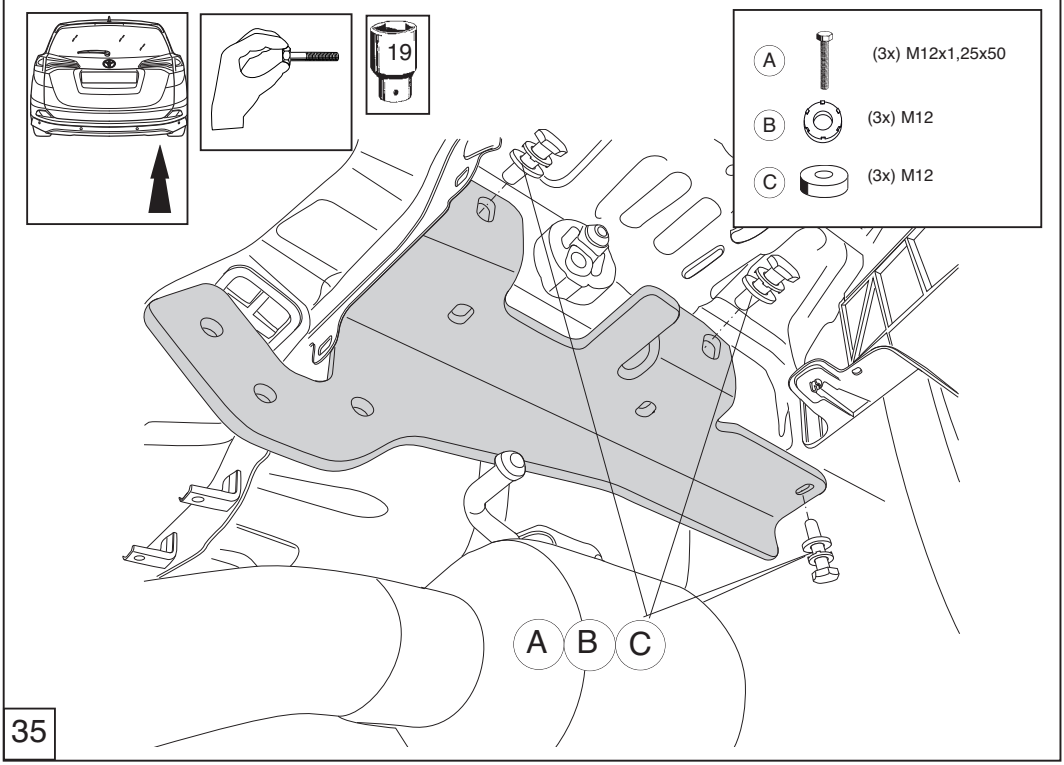


35



TOYOTA

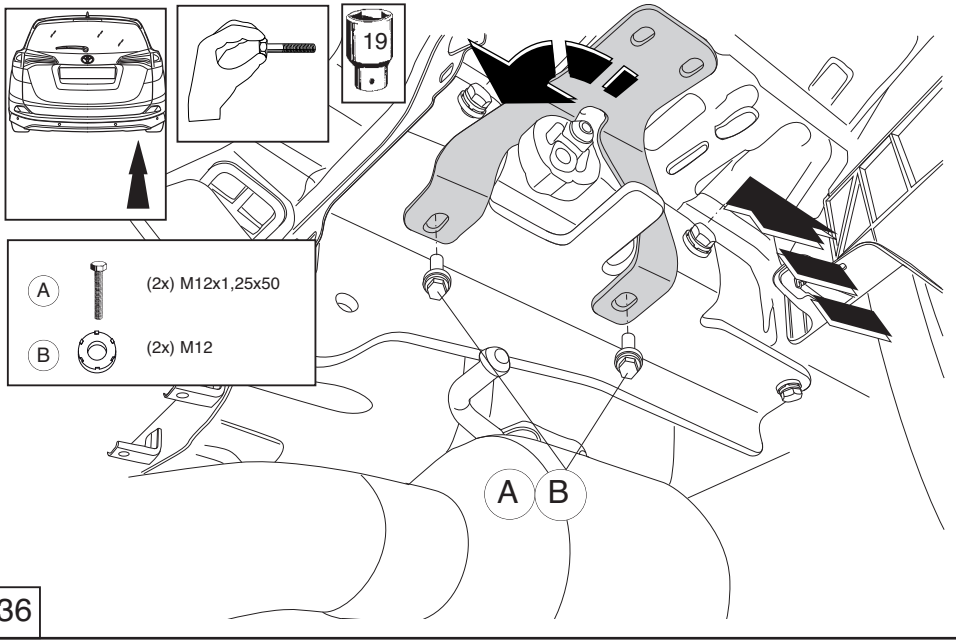


36

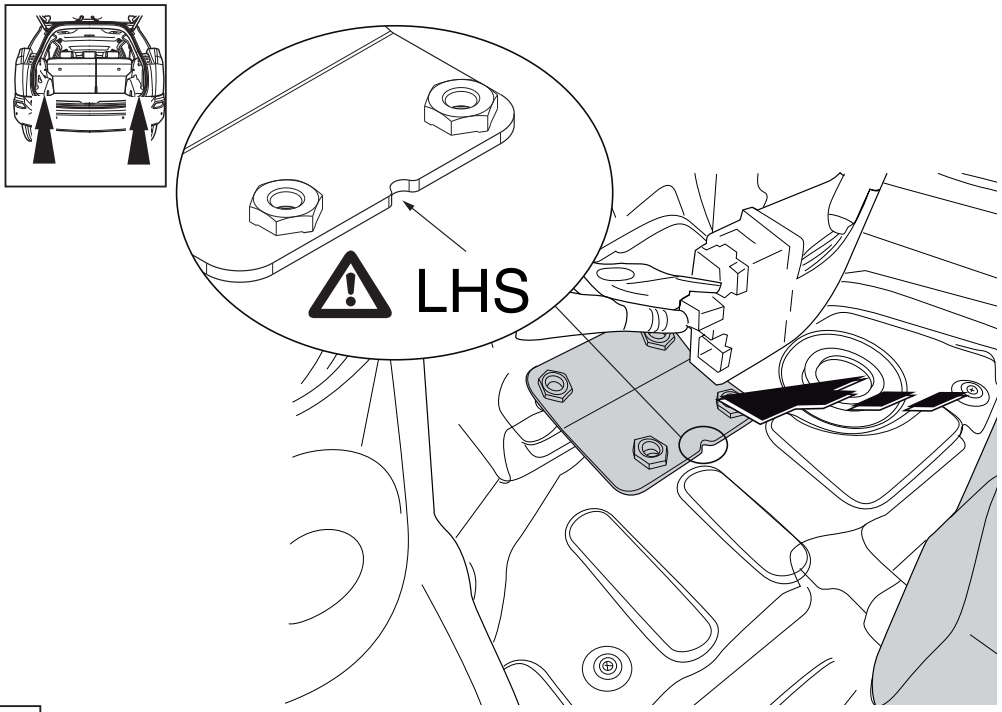


37



TOYOTA

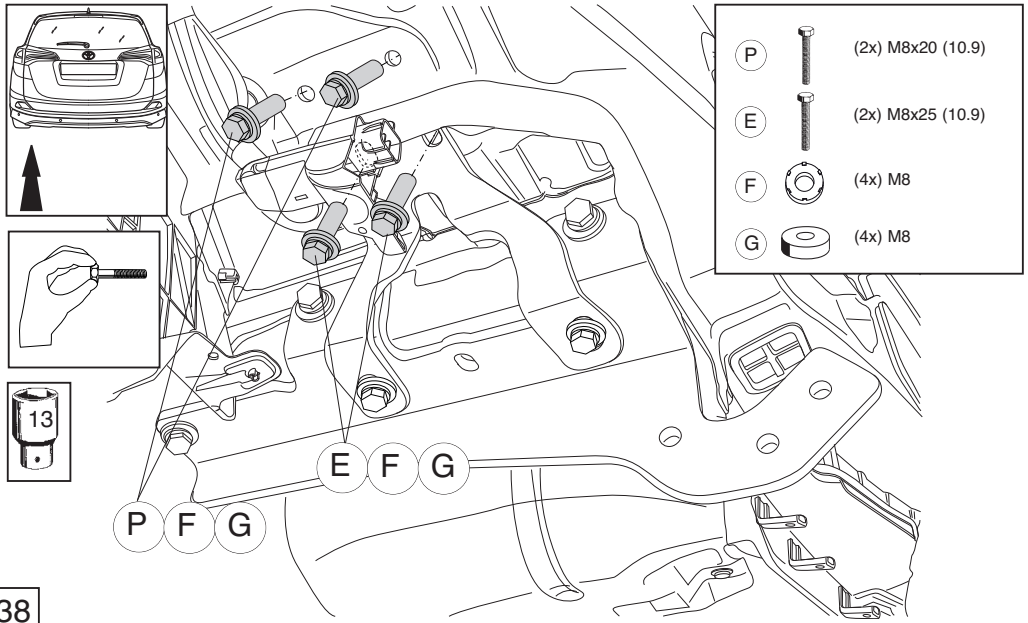
P (2x) M8x20 (10.9)
E (2x) M8x25 (10.9)
F (4x) M8
G (4x) M8
13
E F G
P F G

38

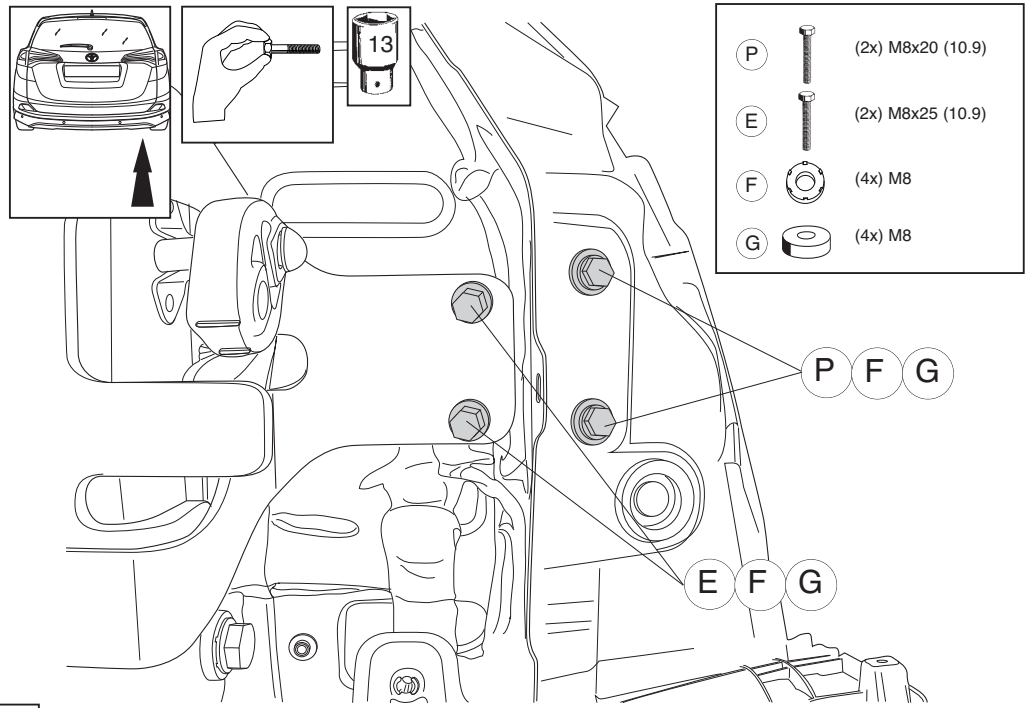
P (2x) M8x20 (10.9)
E (2x) M8x25 (10.9)
F (4x) M8
G (4x) M8
13
P F G
E F G

39



TOYOTA

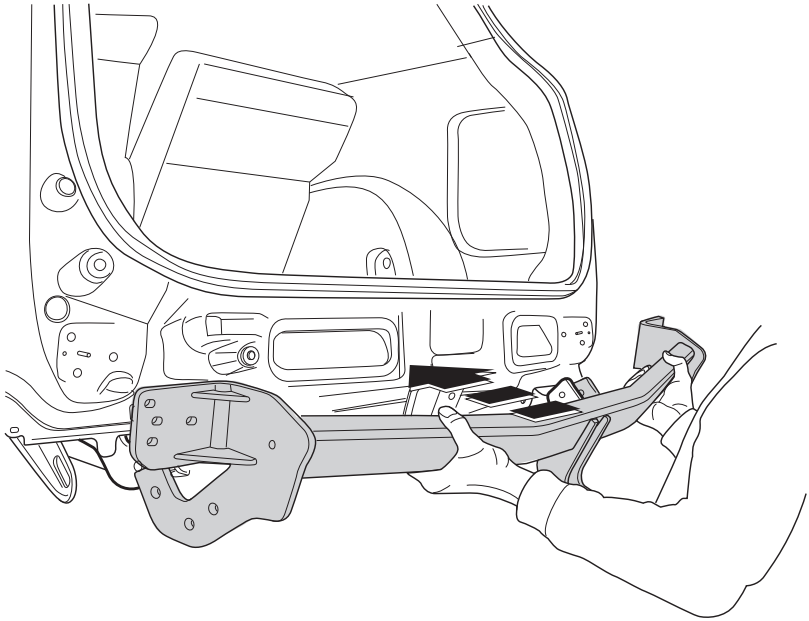

40

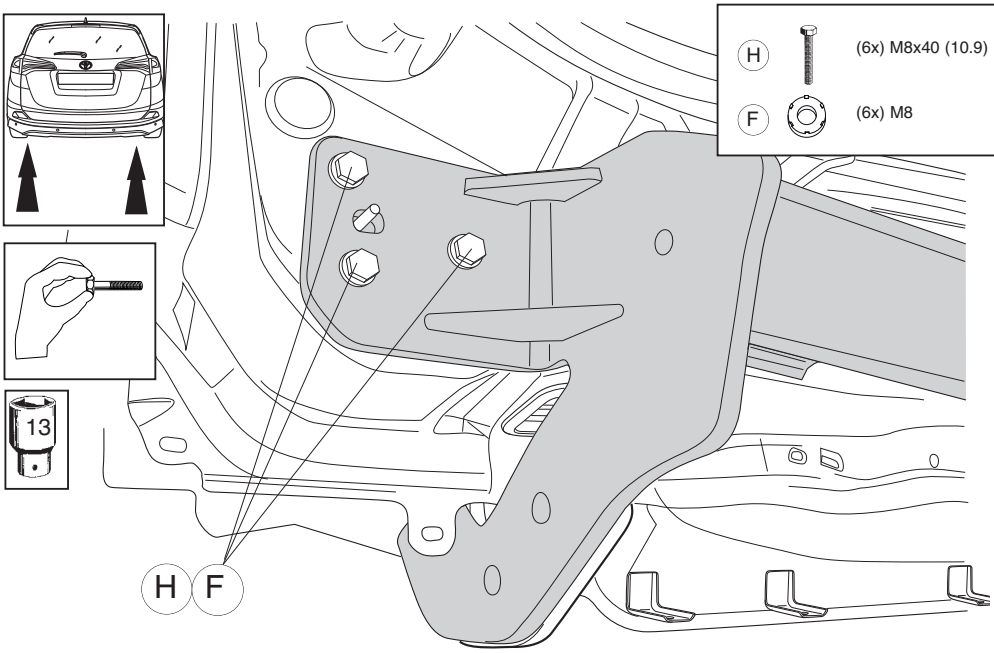


41

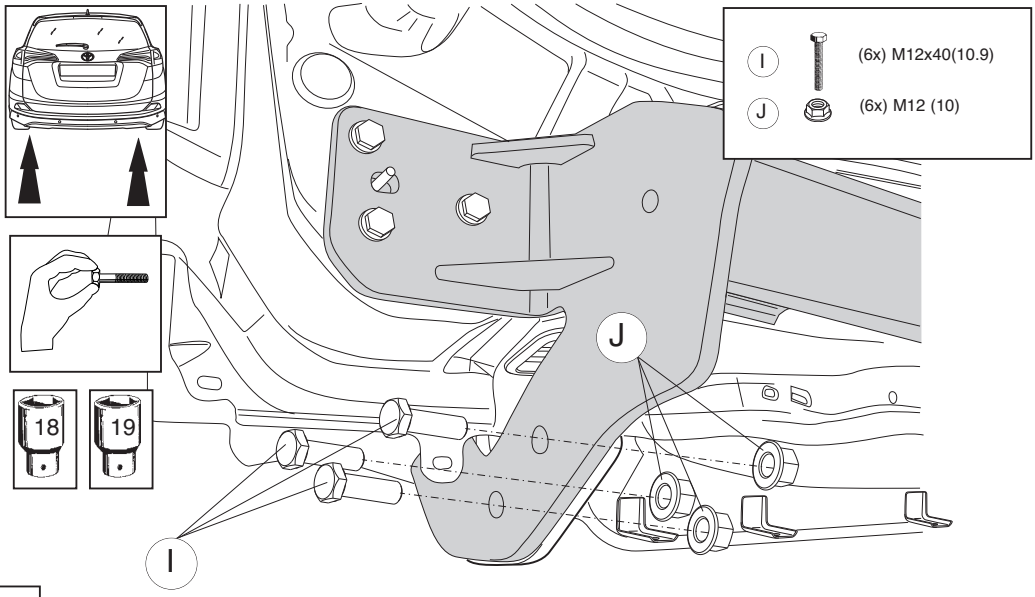


42

| 1→2→3→... | | QTY | |
|---|---|---|---|
| **1** | 25Nm | 3x | 13 |
| **2** | 25Nm | 3x | 13 |
| **3** | 25Nm | 4x | 13 |
| **4** | 25Nm | 4x | 13 |
| **5** | 100Nm | 2x | 19 |
| **6** | 100Nm | 2x | 19 |
| **7** | 100Nm | 4x | 19 |
| **8** | 100Nm | 3x | 19 |
| **9** | 110Nm | 3x | 18/19 |
| **10** | 110Nm | 3x | 18/19 |

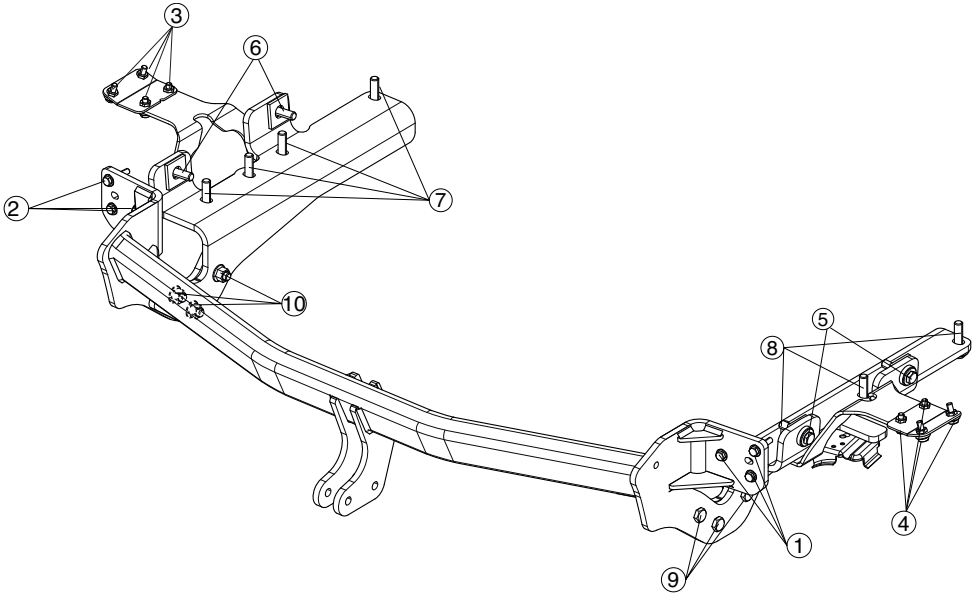

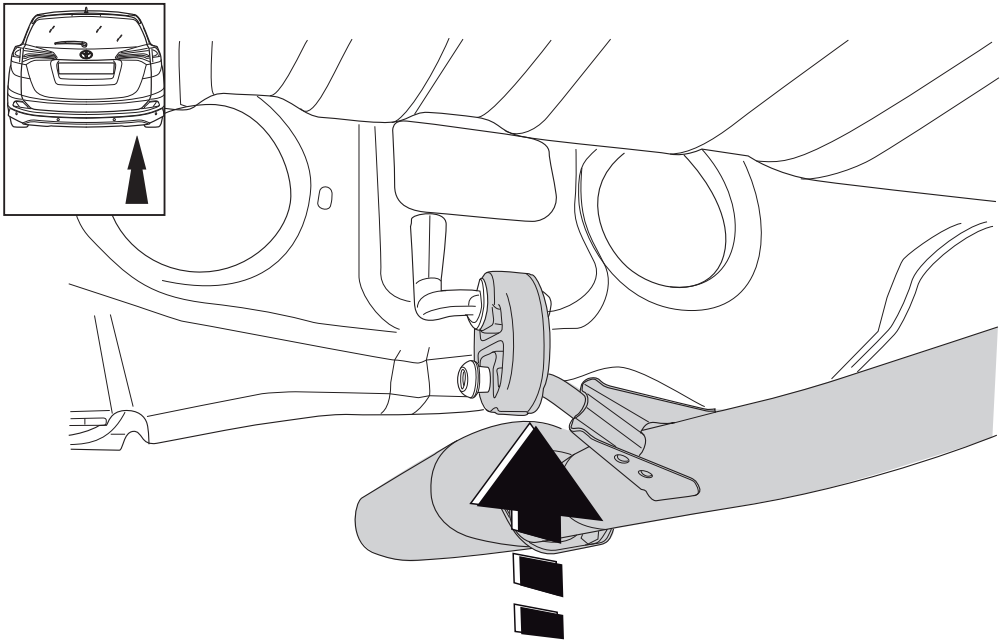

43

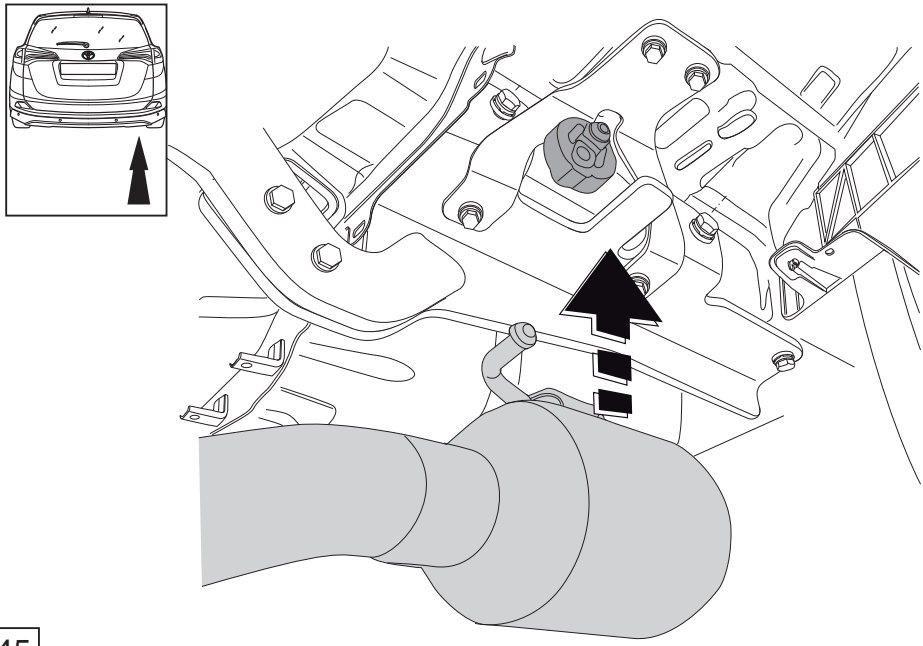

45



TOYOTA

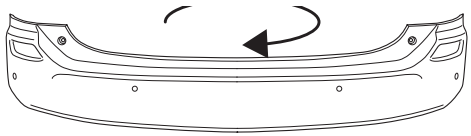

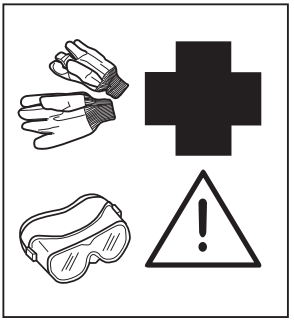

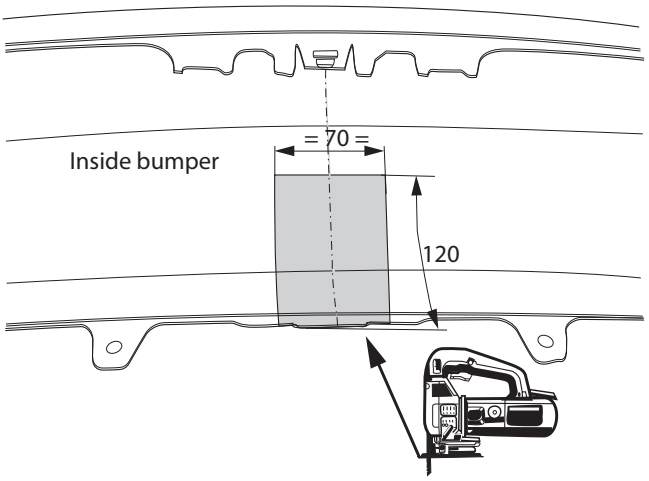


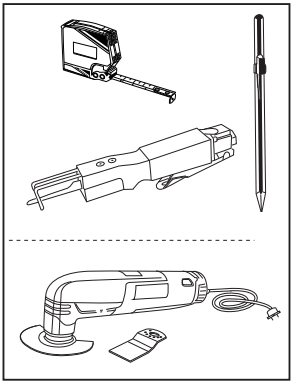

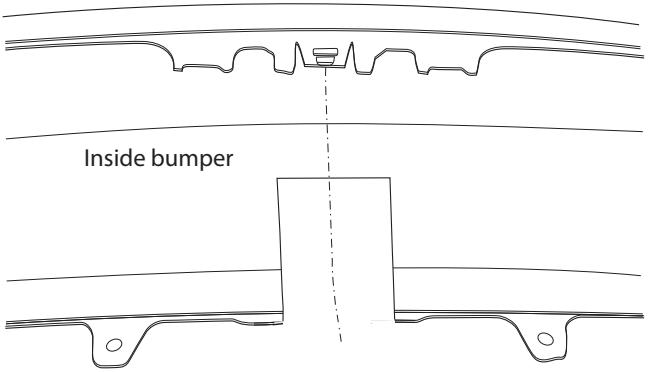


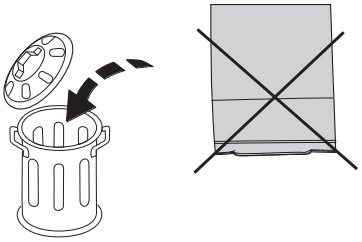

46



TOYOTA

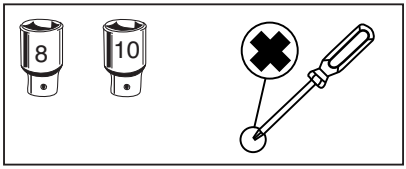
8
10

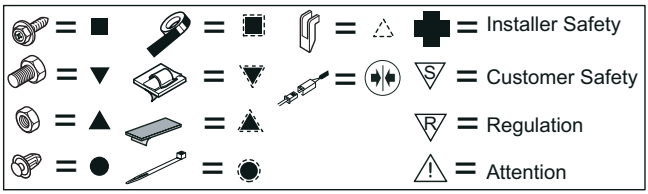
Installer Safety
Customer Safety
Regulation
Attention

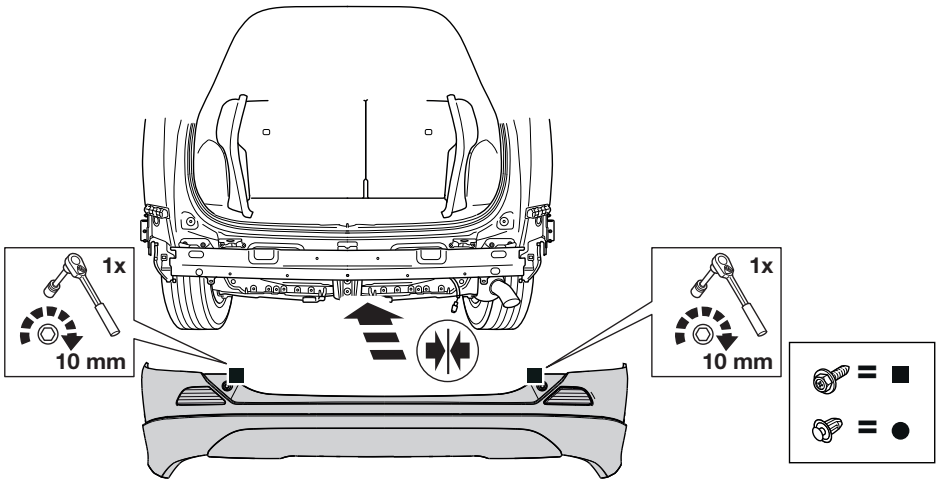
1x
10 mm
1x
10 mm

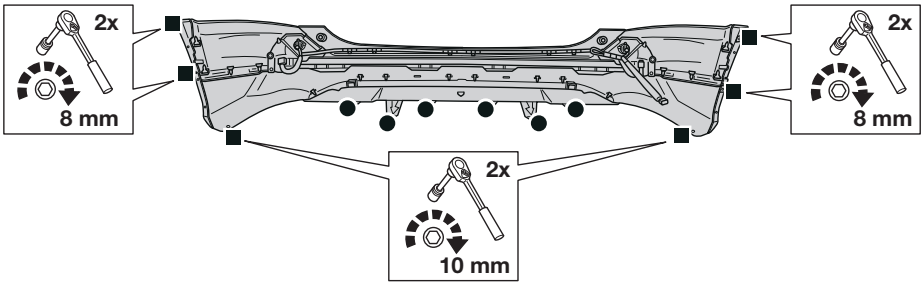
2x
8 mm
2x
8 mm
2x
10 mm

≥ 10 / 2014

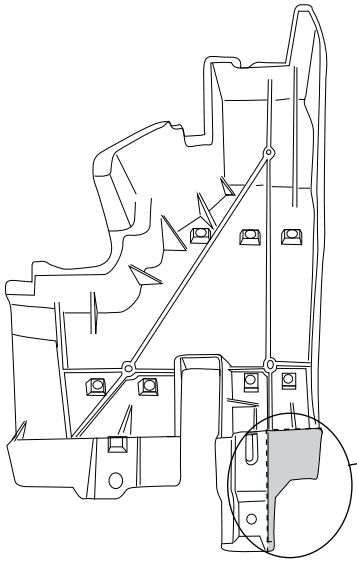

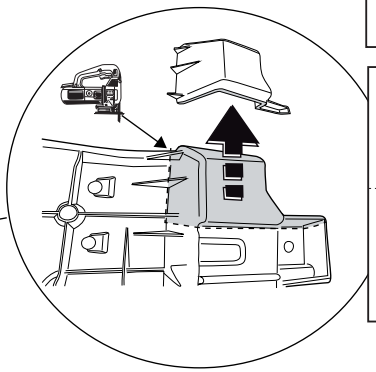

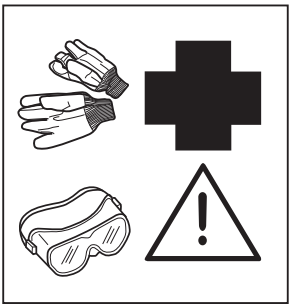

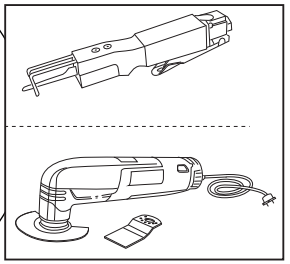

48

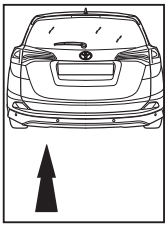

≥ 10 / 2014

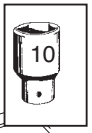


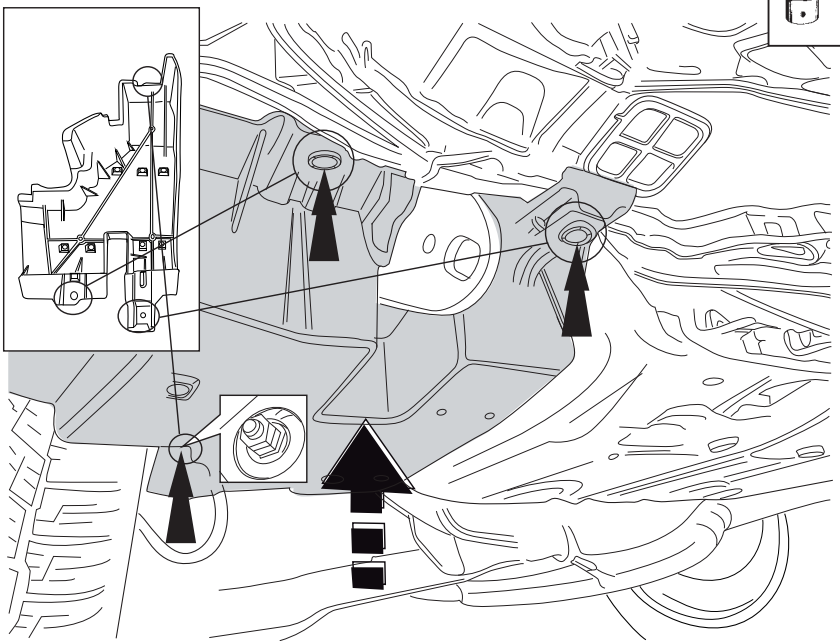

49



TOYOTA

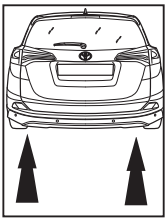

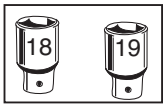
18
19

S

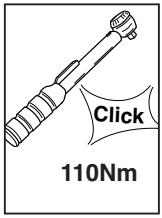
Click
110Nm

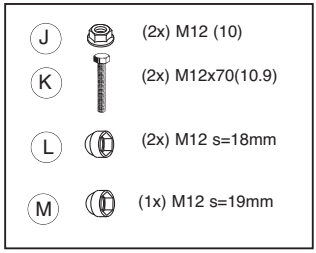
J
(2x) M12 (10)
K
(2x) M12x70(10.9)
L
(2x) M12 s=18mm
M
(1x) M12 s=19mm

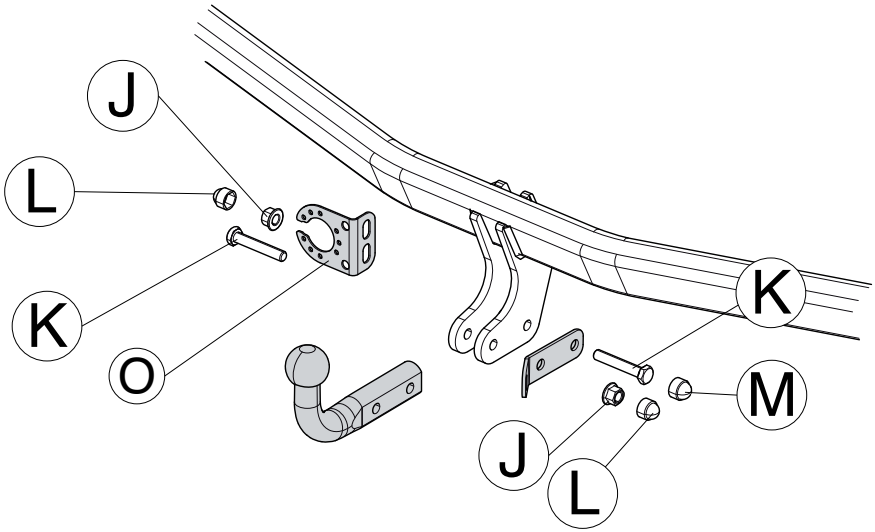
J
L
K
O
K
M
J
L

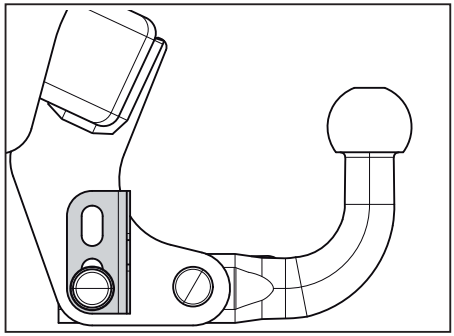

50



TOYOTA

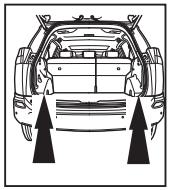

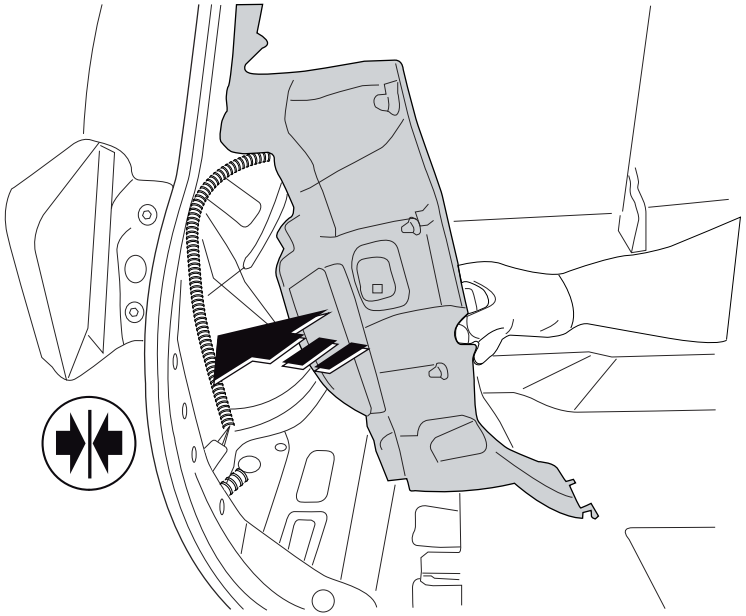

51

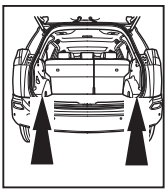

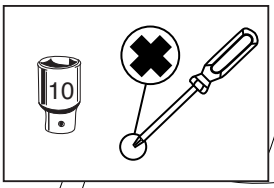


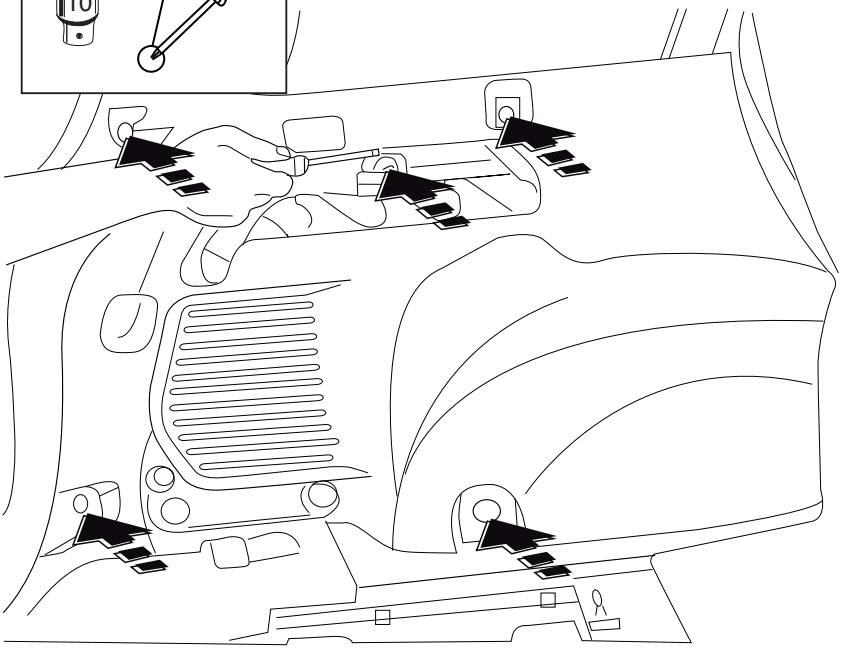

52



TOYOTA

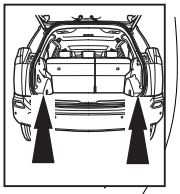

14

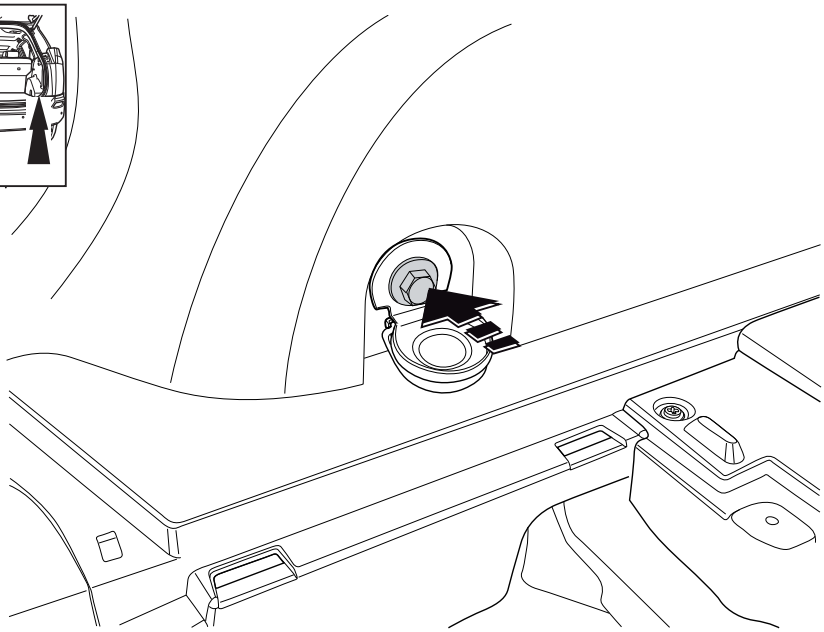

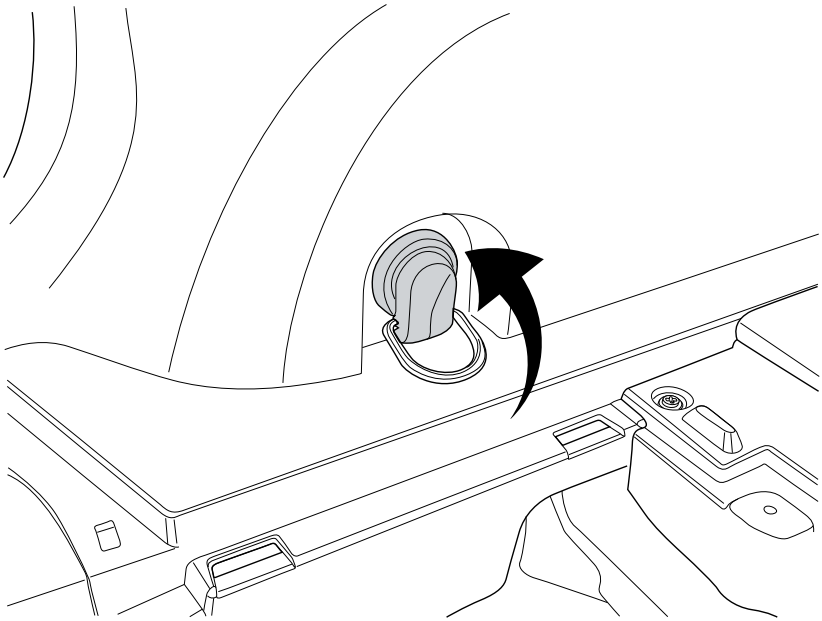

53



TOYOTA

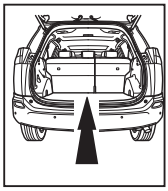

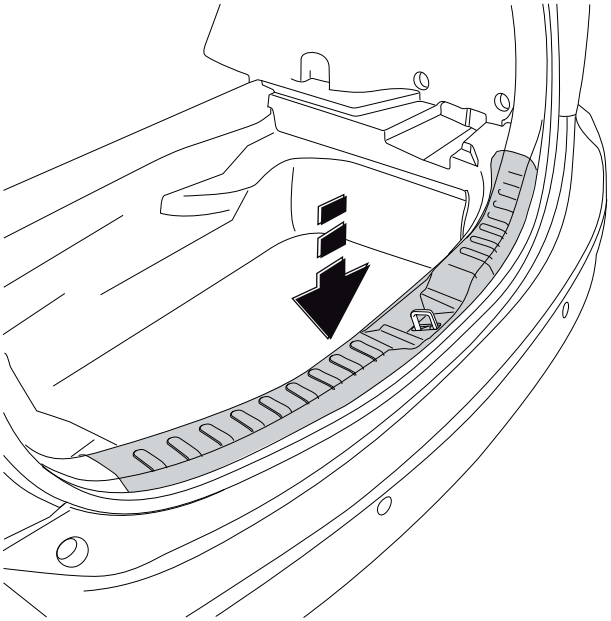

54

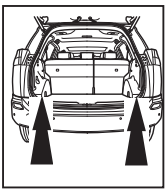

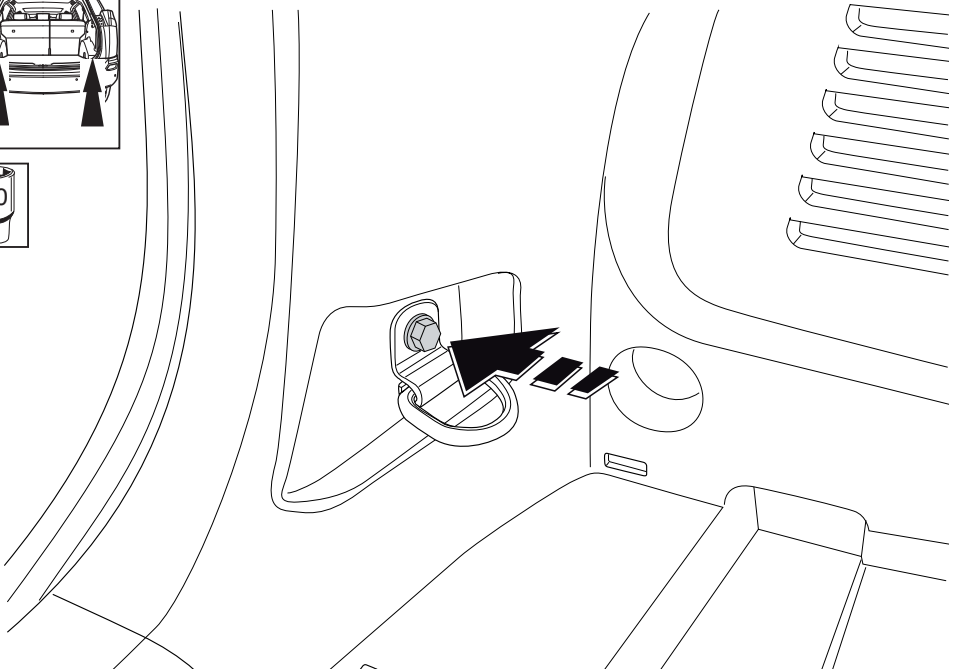

55



TOYOTA

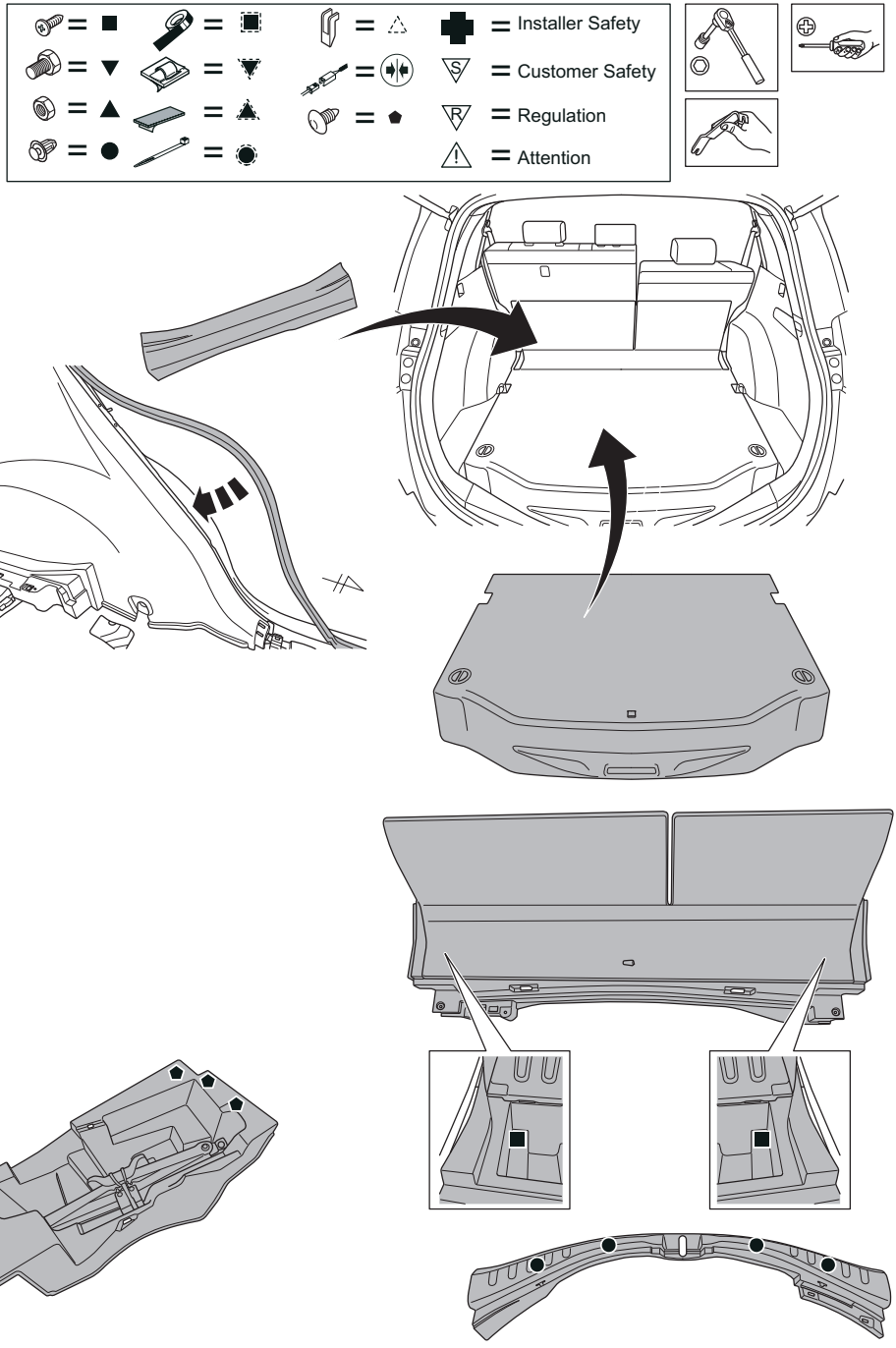


56

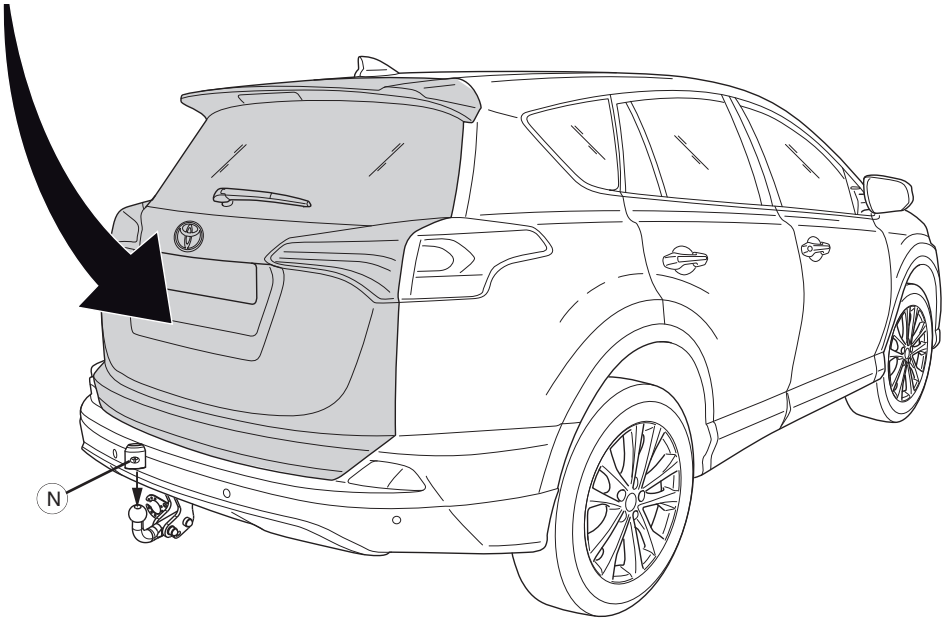


57

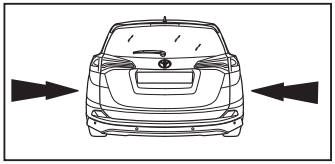

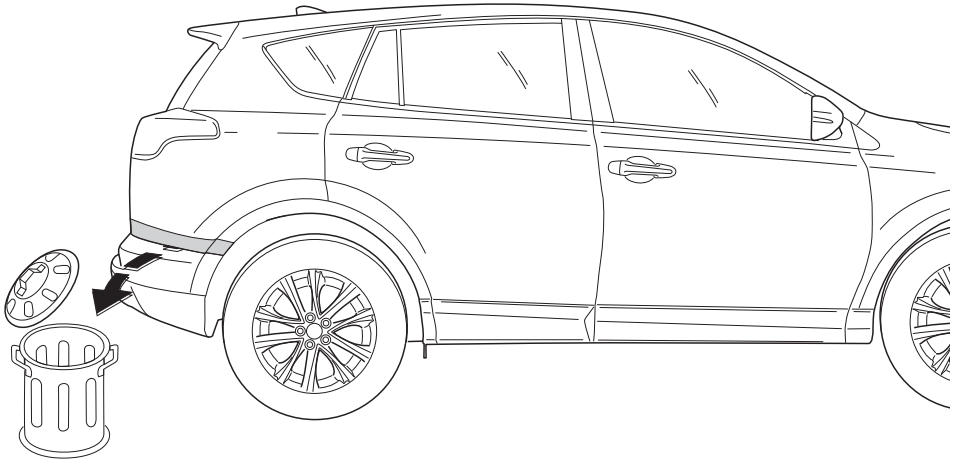

58

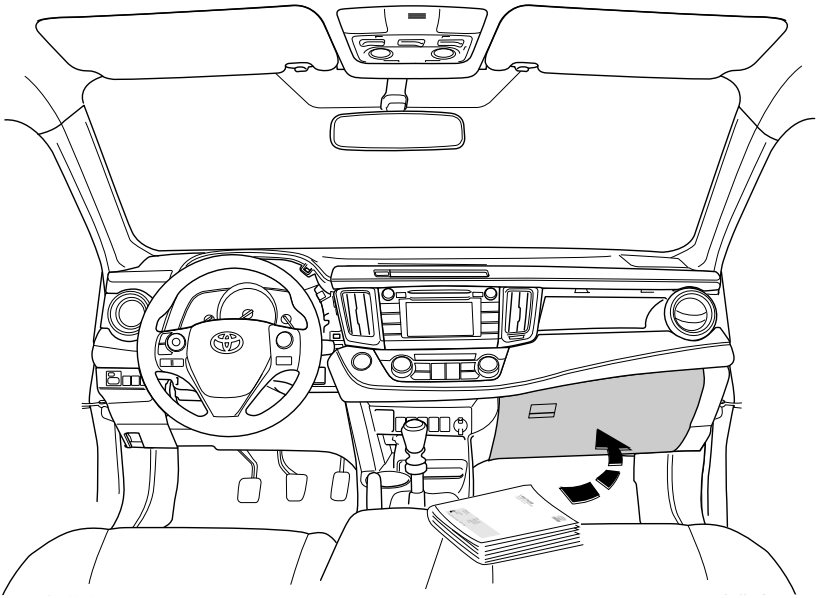

59

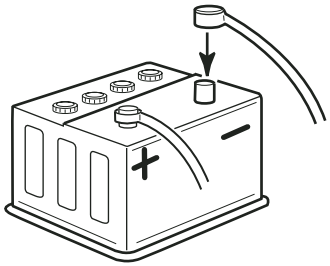


60

Dispositivo di traino tipo: PW960-0R000
Per autoveicoli: TOYOTA RAV4; 10/2015
Tipo funzionale: * * A4 * * - *N * * * W

Classe e tipo di attacco: A50-X
Omologazione: E11 55R 0110463
Valore D: 10,9 kN
Carico Verticale max. S: 80 kg
Larghezza rimorchiabile per Caravan e T.A.T.S.: 2,45m vedere CARTA di CIRCOLAZIONE VEICOLO (motrice) + 70 cm = ..arrotondare ai 5 cm
superiore (vedi D.M.28/05/85)
Massa rimorchiabile: vedi carta di circolazione dell' autoveicolo

**Per verificare l'idoneità del dispositivo di traino omologato a norma ECE/R55, all'installazione sulla vettura su cui si intende procedere al montaggio, compilare la seguente formula (se necessario declassare la massa rimorchiabile):**

$$D = \frac{T \times C}{T + C} \times 0{,}0 (\geq 10{,}9\ kN \quad ..kN$$

dove: T= Massa Complessiva Max. della motrice (in kg)
C= Massa Rimorchiabile Max. della motrice (in kg)

## DA COMPILARE PER IL COLLAUDO

**DICHIARAZIONE DI CORRETTO MONTAGGIO:** la sottoscritta Ditta dichiara di aver montato in maniera corretta ed in conformit√ alle prescrizioni sia del costruttore del veicolo che del costruttore del dispositivo stesso il seguente dispositivo di attacco meccanico:

tipo:.....
Il dispositivo di attacco sopra indicato è stato installato su autoveicolo
modello:.....
targa:.....
Data:.....

**TIMBRO e FIRMA**

**Si dichiara inoltre di aver informato l'utente del veicolo sull'USO e MANUTENZIONE del dispositivo stesso.**

TOYOTA

# CHECK SHEET 1/2

Fixed
Towing Hitch

TOYOTA

ALWAYS A BETTER WAY

**Model / Year** **RAV4 10/2015**

**VIN n°** ☐☐☐☐☐☐☐☐☐☐☐☐☐☐☐☐☐

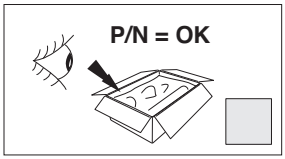


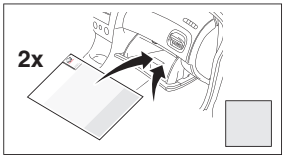


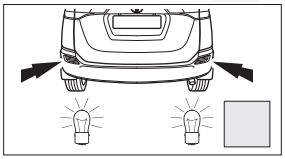

**Serial Number**

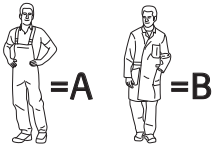


| 1→2→3→... | Click | A | B |
|---|---|---|---|
| 1 | 25Nm 3x | ☐ | ☐ |
| 2 | 25Nm 3x | ☐ | ☐ |
| 3 | 25Nm 4x | ☐ | ☐ |
| 4 | 25Nm 4x | ☐ | ☐ |
| 5 | 100Nm 2x | ☐ | ☐ |

| | Click | A | B |
|---|---|---|---|
| 6 | 100Nm 2x | ☐ | ☐ |
| 7 | 100Nm 4x | ☐ | ☐ |
| 8 | 100Nm 3x | ☐ | ☐ |
| 9 | 110Nm 3x | ☐ | ☐ |
| 10 | 110Nm 3x | ☐ | ☐ |
| 11 | 110Nm 2x | ☐ | ☐ |

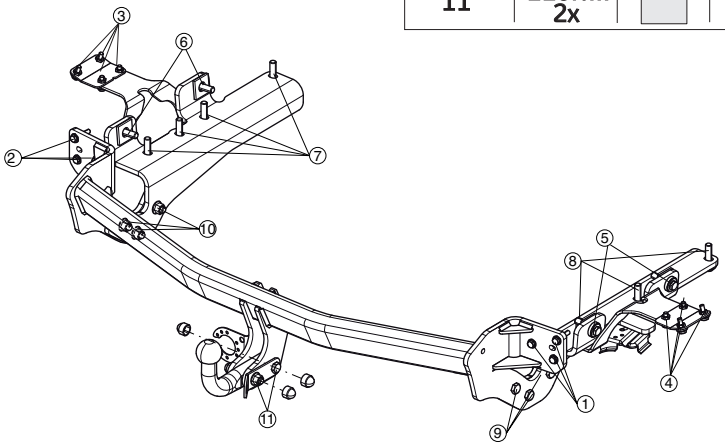

# CHECK SHEET 2/2

TOYOTA

ALWAYS A BETTER WAY

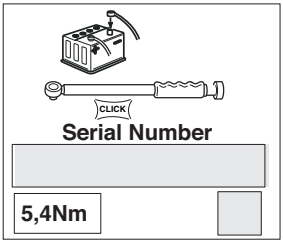


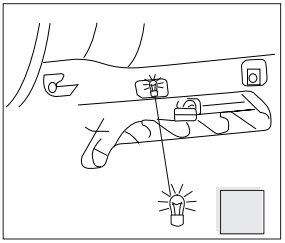

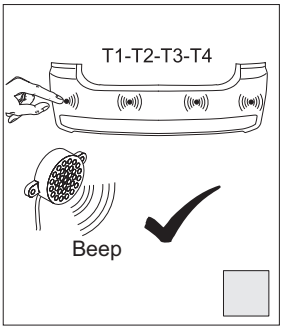


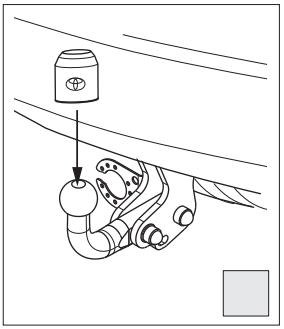

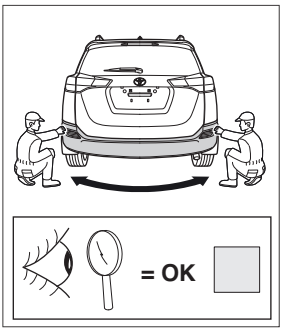


| Installation Date: | Technician Name & Signature: | Stamp: |
|---|---|---|
| . . / . . / . . . . | | |